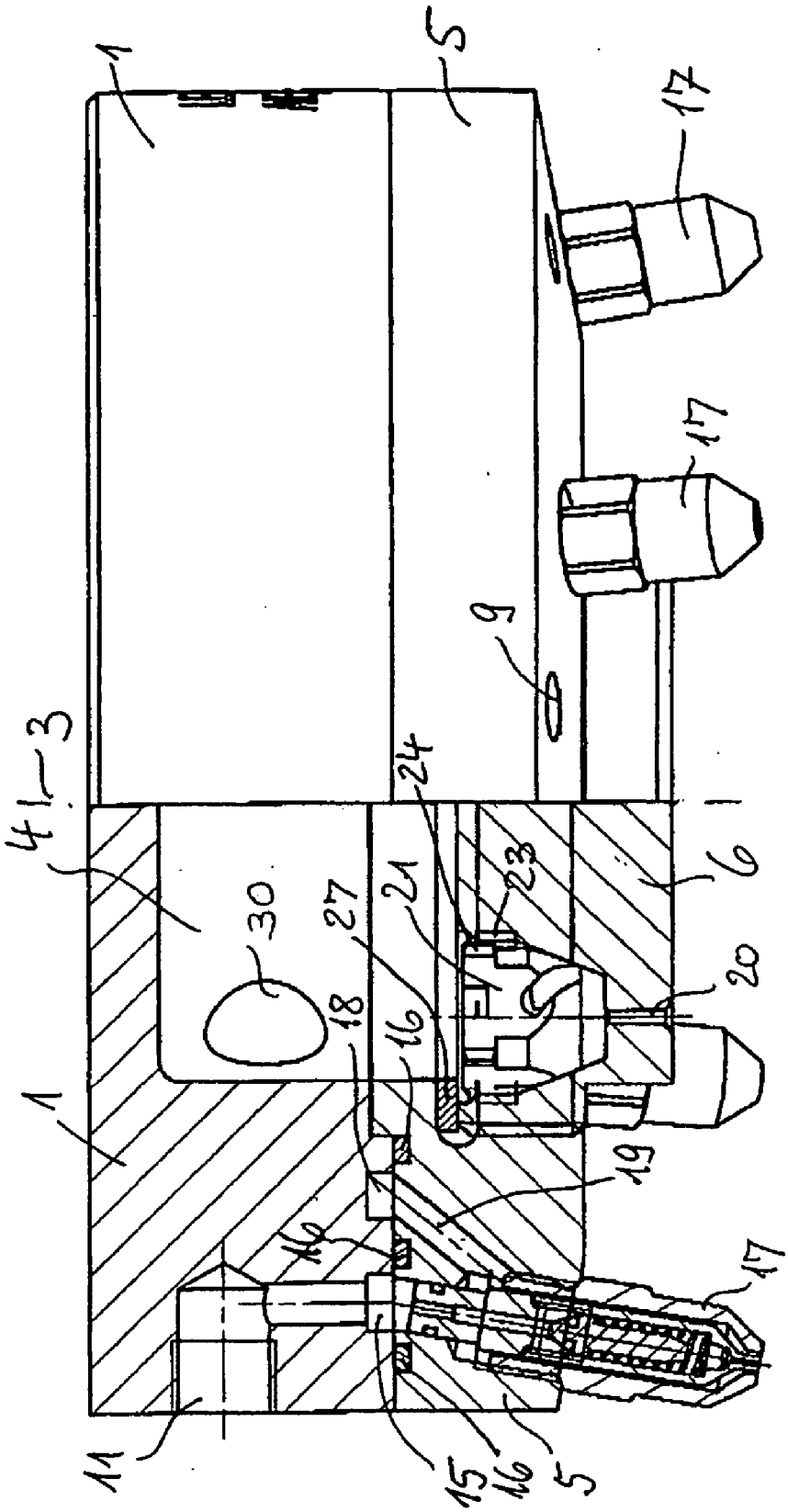

Fig. 4