FIG. 5

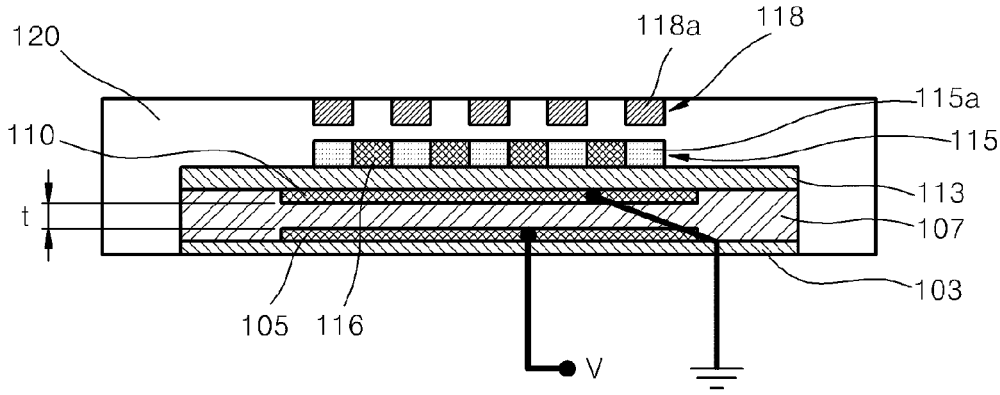
120
118a
118
115a
110
115
113
t
107
103
105
116
V

FIG. 6

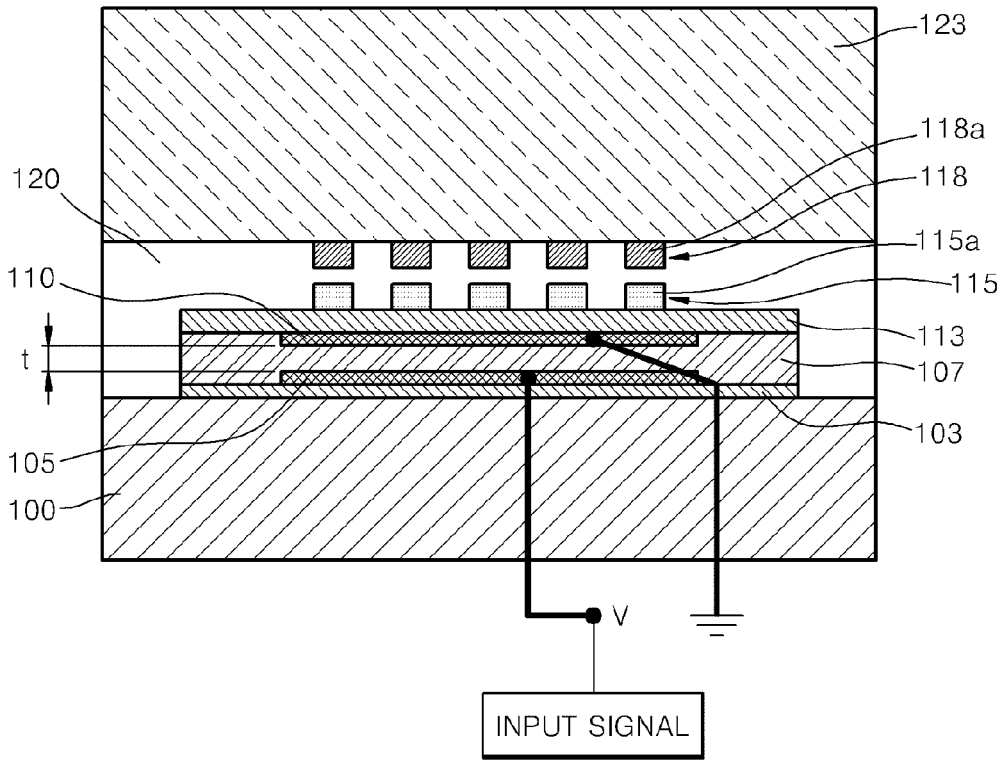
123
118a
120
118
115a
110
115
113
t
107
103
105
100
V
INPUT SIGNAL