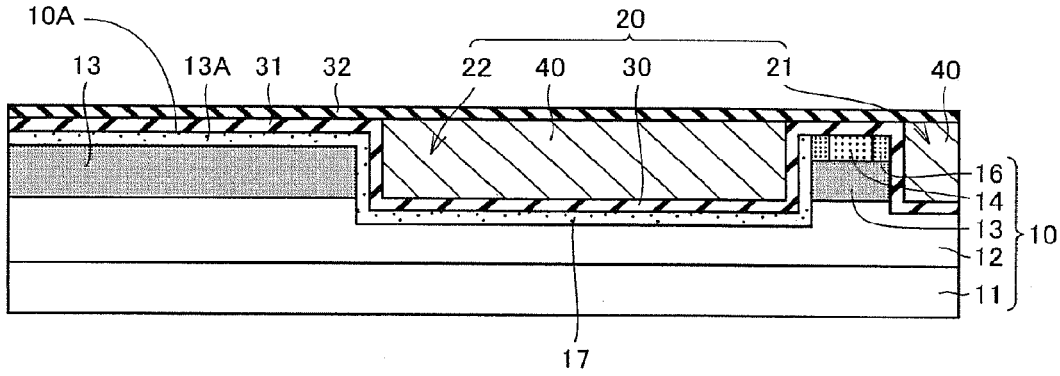FIG.29