FIG.1

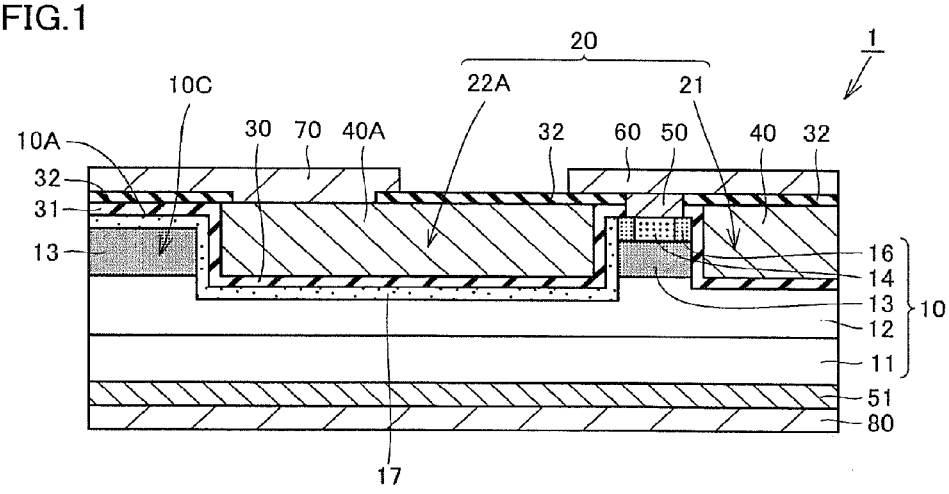
20
1
10C
22A
21
10A
30
70
40A
32
60
50
40
32
32
31
13
16
14
13
10
12
11
51
80
17

FIG.2

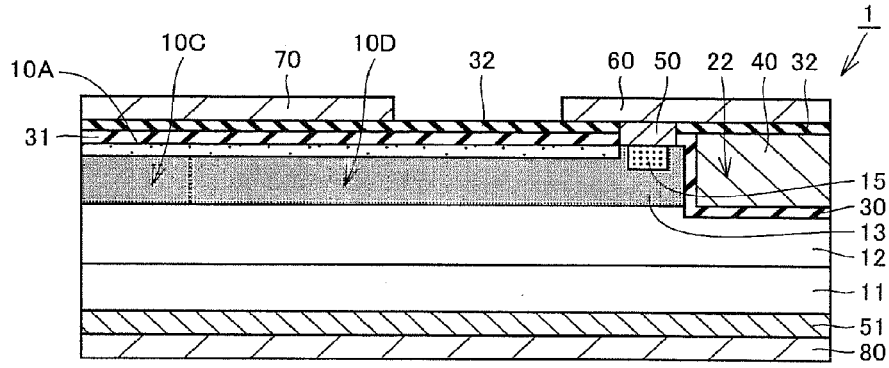
1
10C
10D
10A
70
32
60
50
22
40
32
31
15
30
13
12
11
51
80