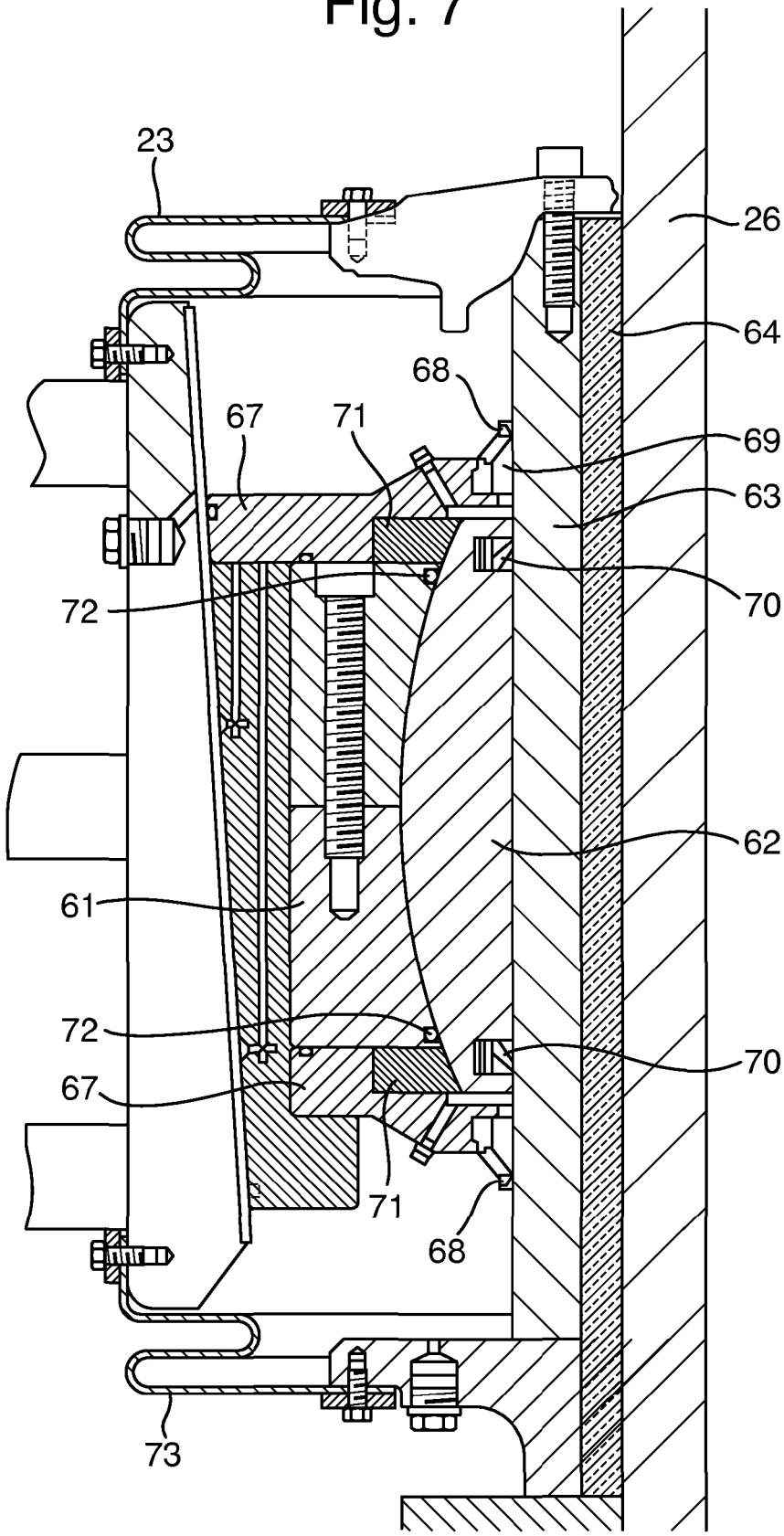Fig. 7