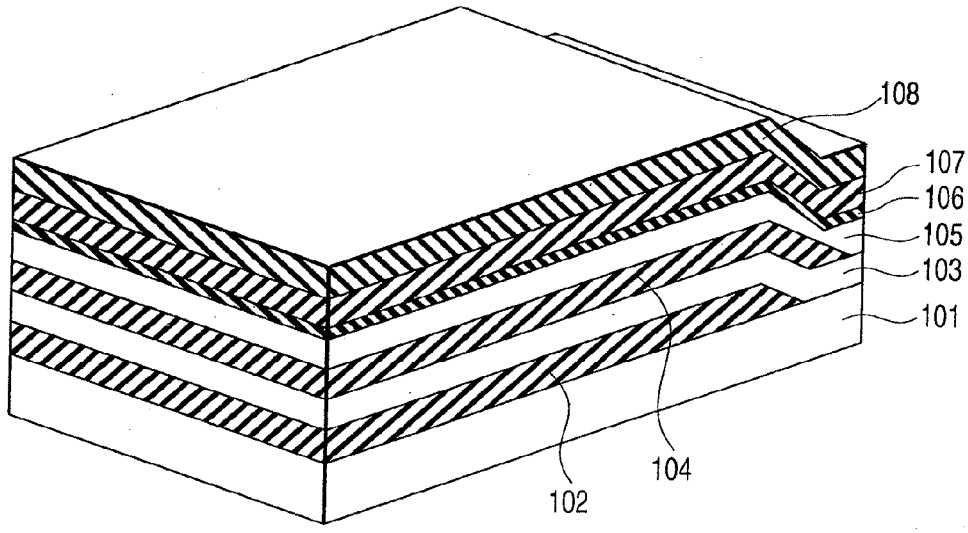
108
107
106
105
103
101
104
102

FIG. 1

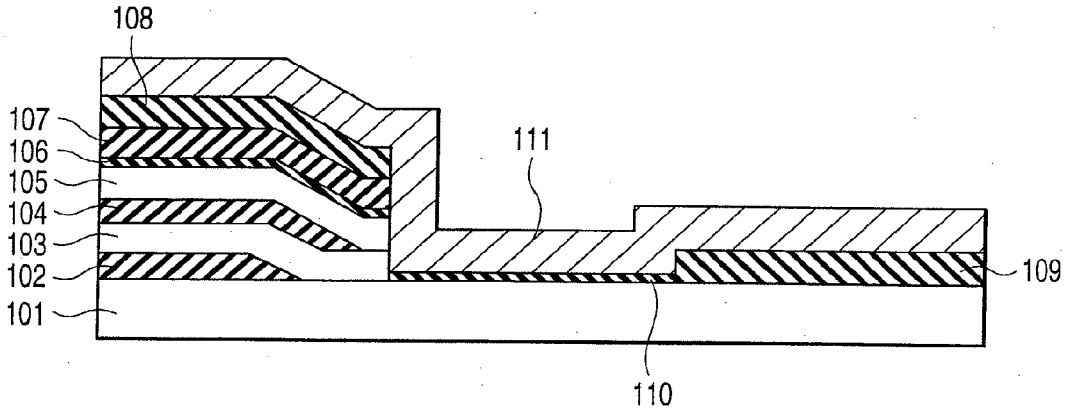
108
107
106
105
104
103
102
101
111
109
110

FIG. 2