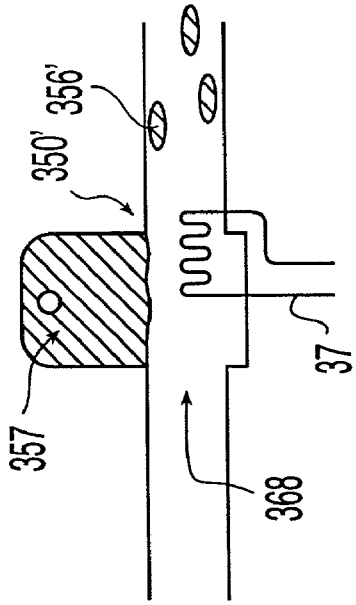

Fig. 10b

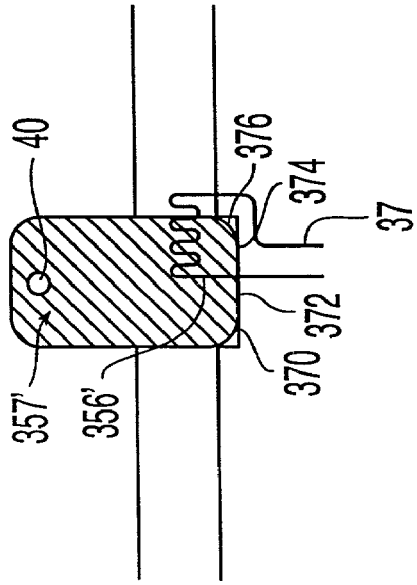

Fig. 10a