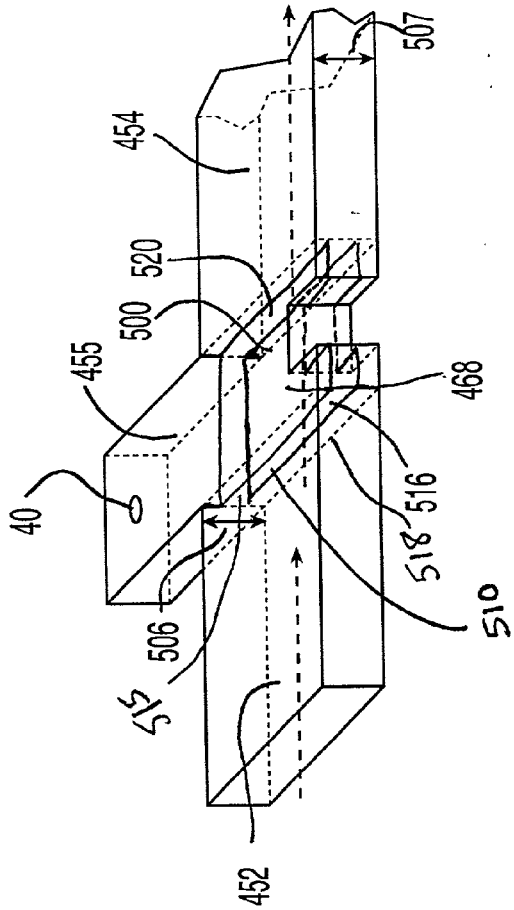

Fig. 11c

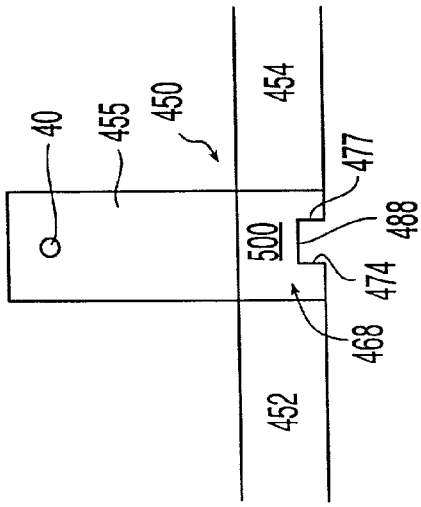

Fig. 11a

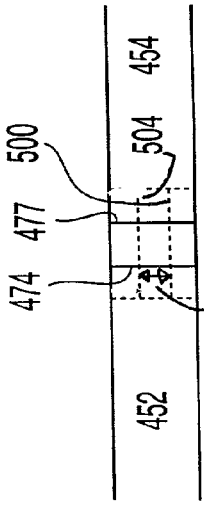

Fig. 11b