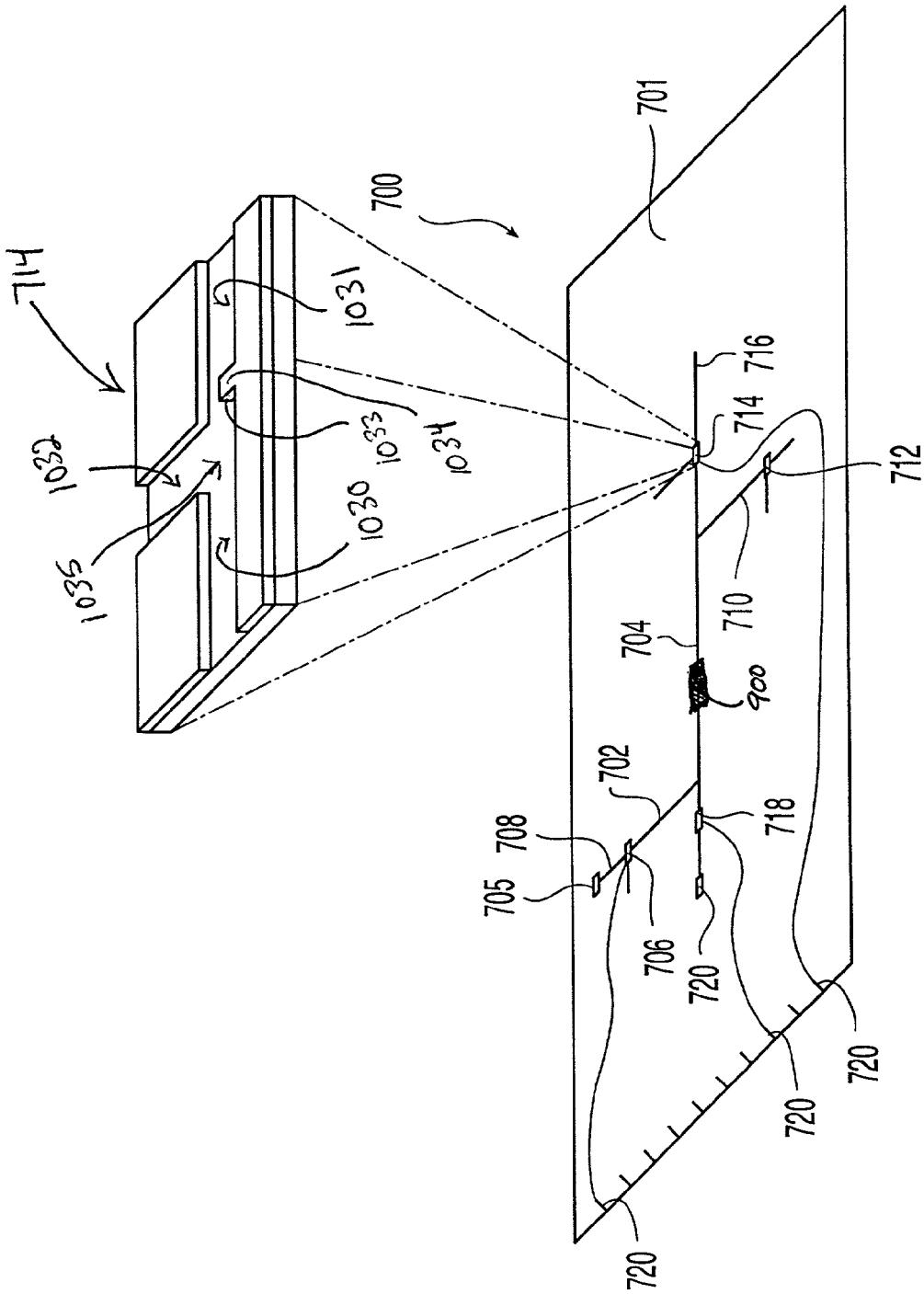
714
1032
1035
1031
1033
1034
1030
700
701
716
714
712
710
704
900
702
708
705
706
718
720
720
720
720

Fig. 1