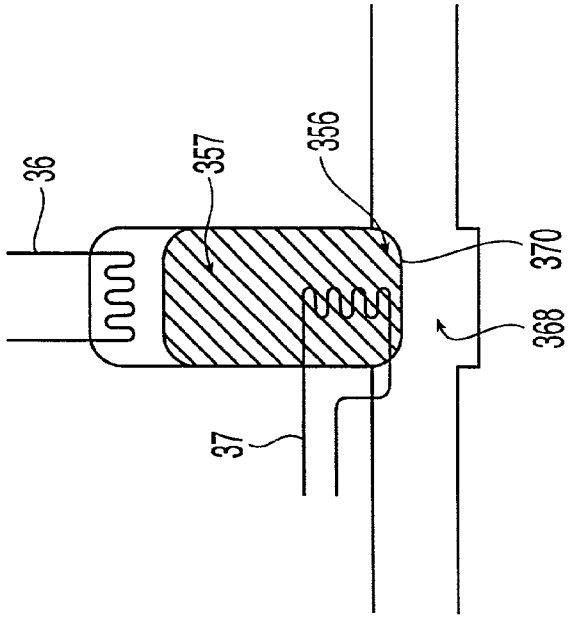
36
357
356
370
368
37

Fig. 9b

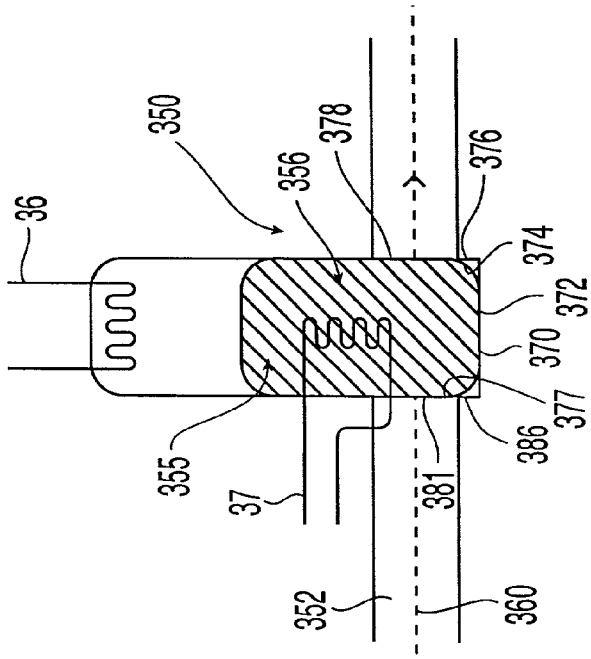
36
350
356
378
376
374
372
370
377
386
381
355
37
352
360

Fig. 9a