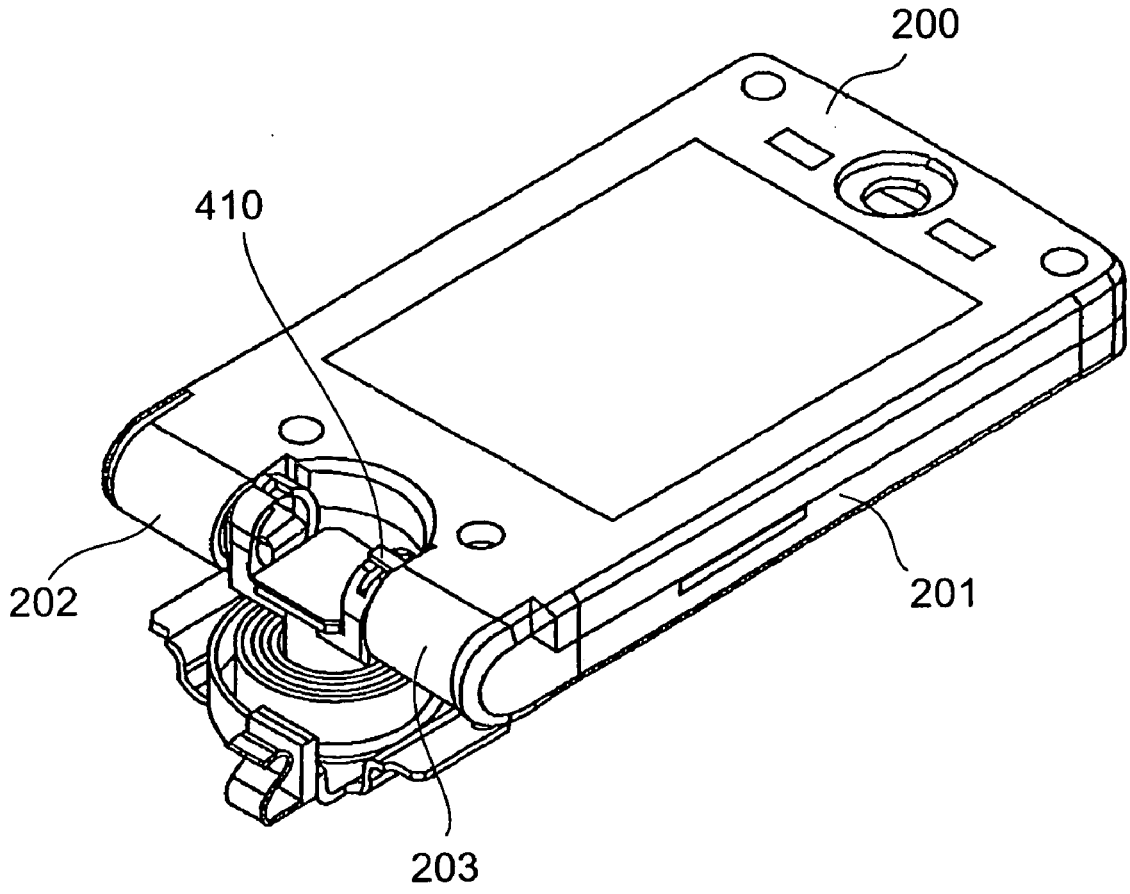

Fig. 11