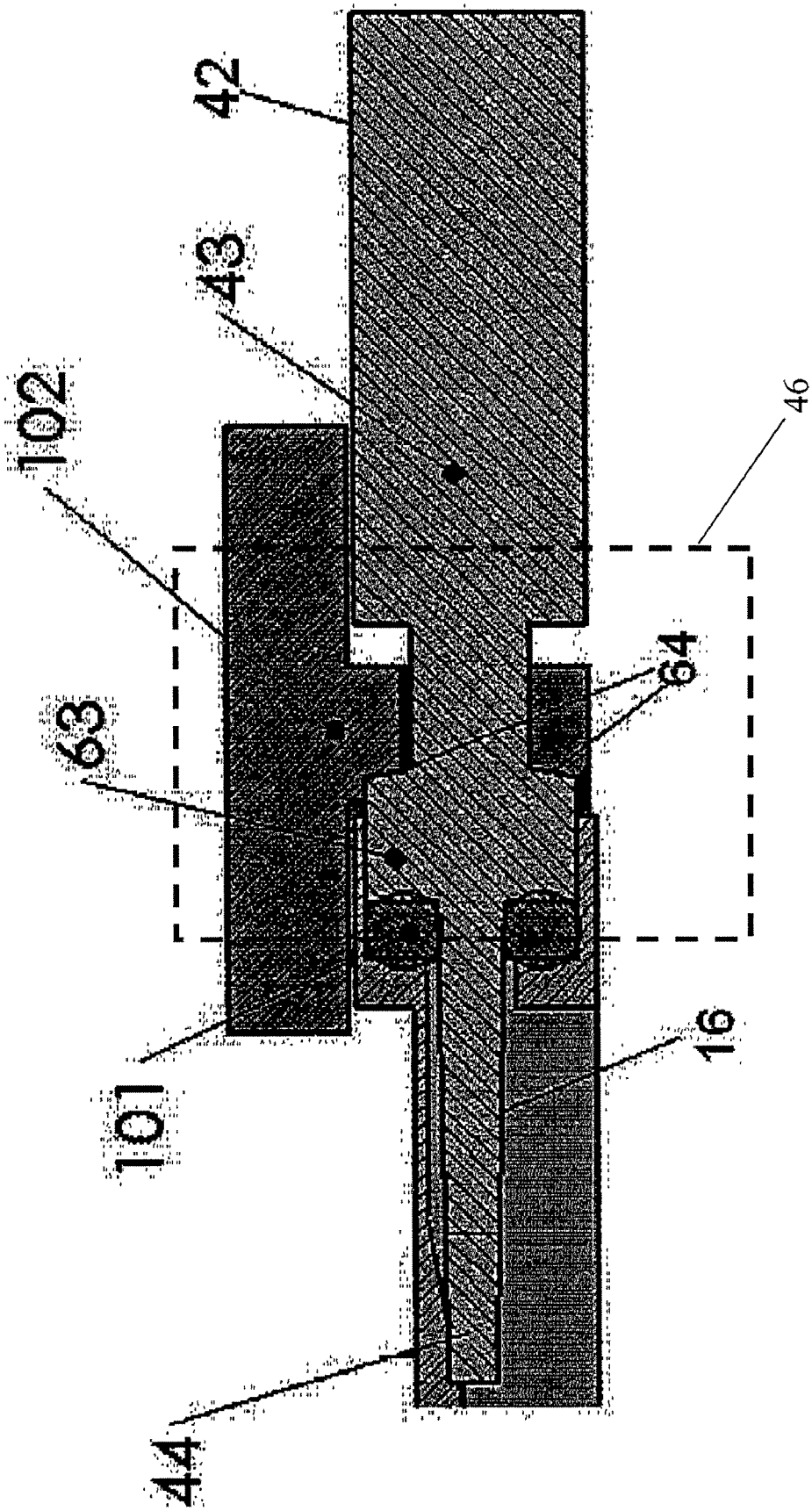

FIG. 6(a)