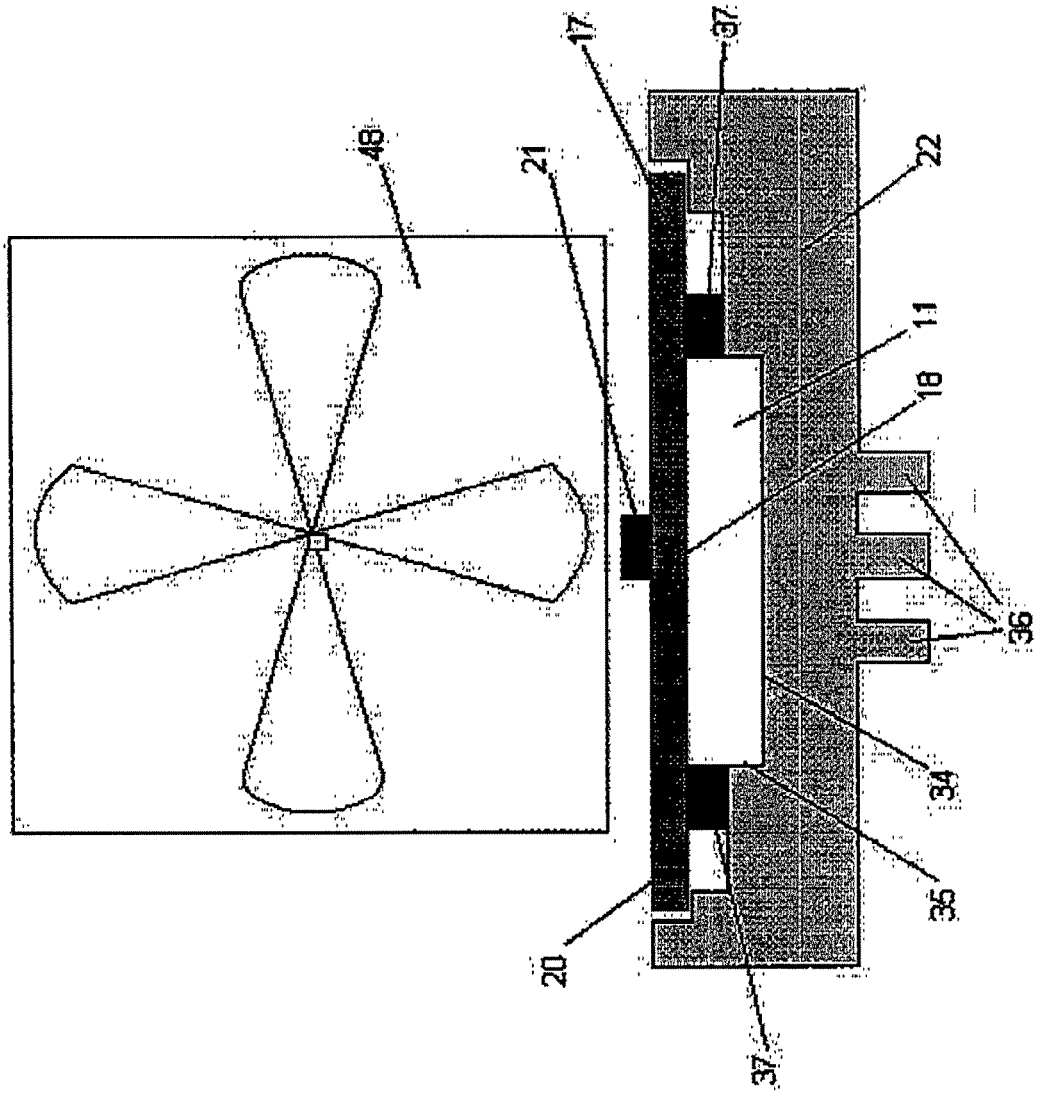


FIG. 7(a)