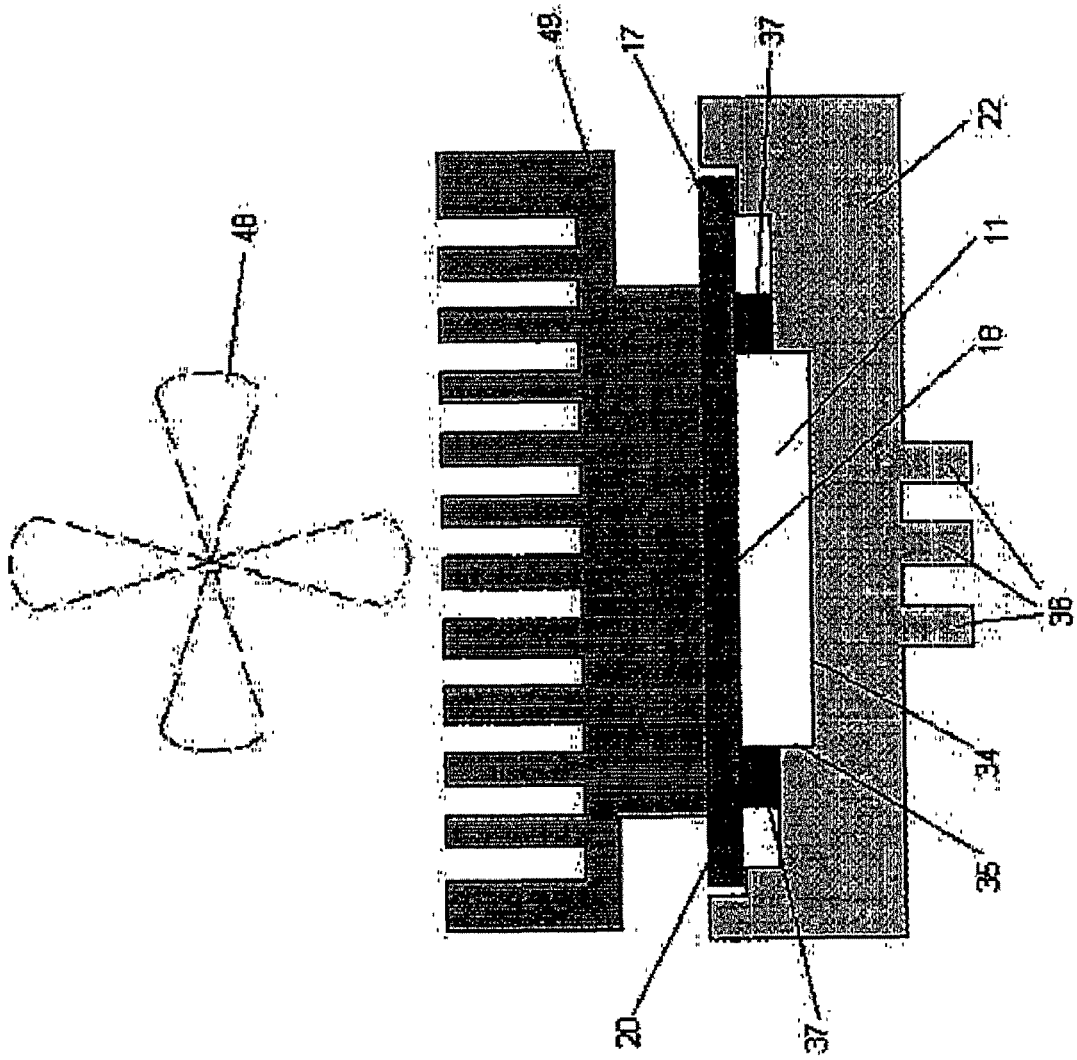

FIG. 7(b)