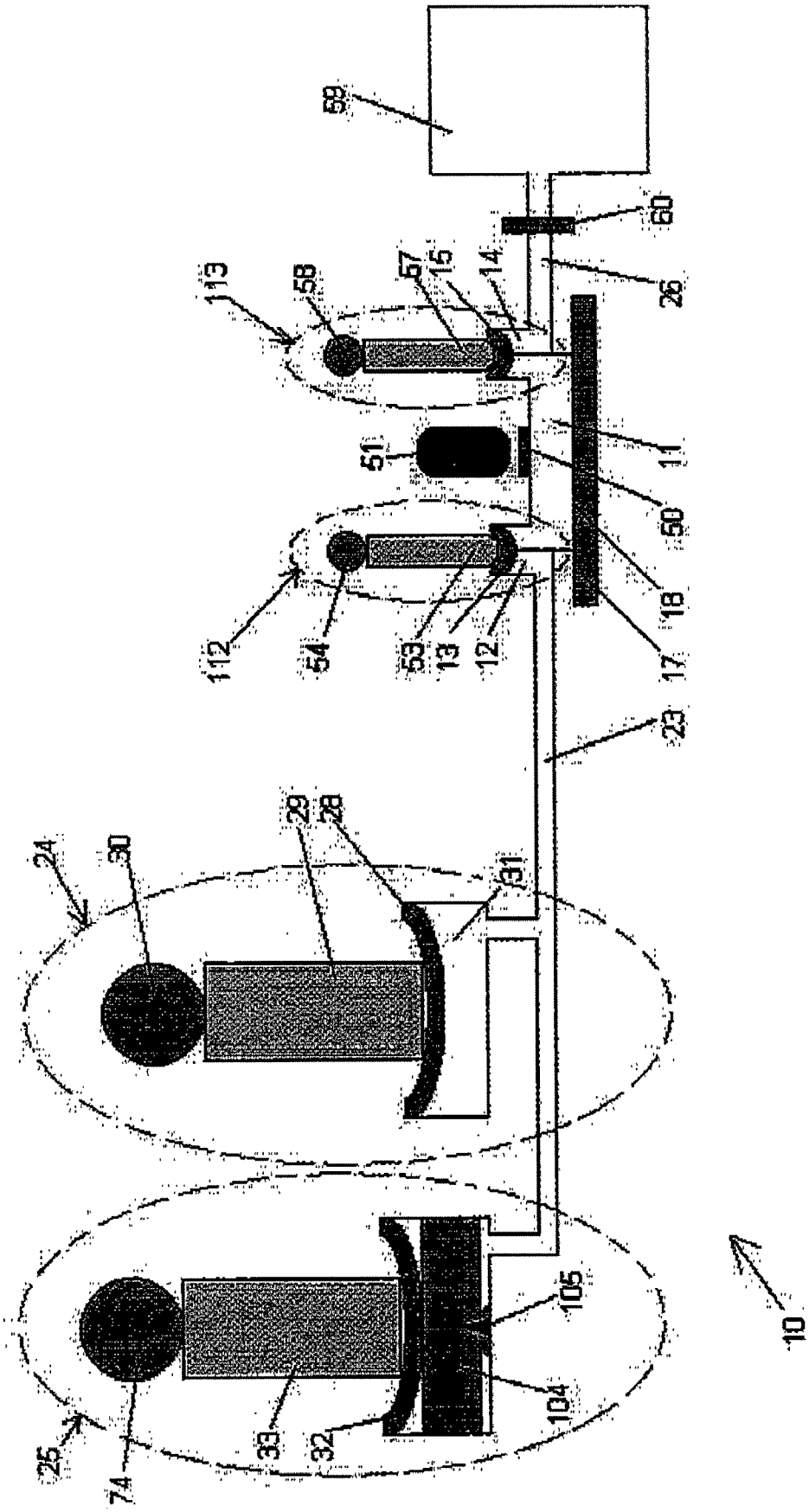
59
60
26
113
58
57
15
14
51
11
50
112
54
53
13
12
18
17
23
24
30
29
28
31
105
104
25
74
33
32
10

FIG. 3(b)