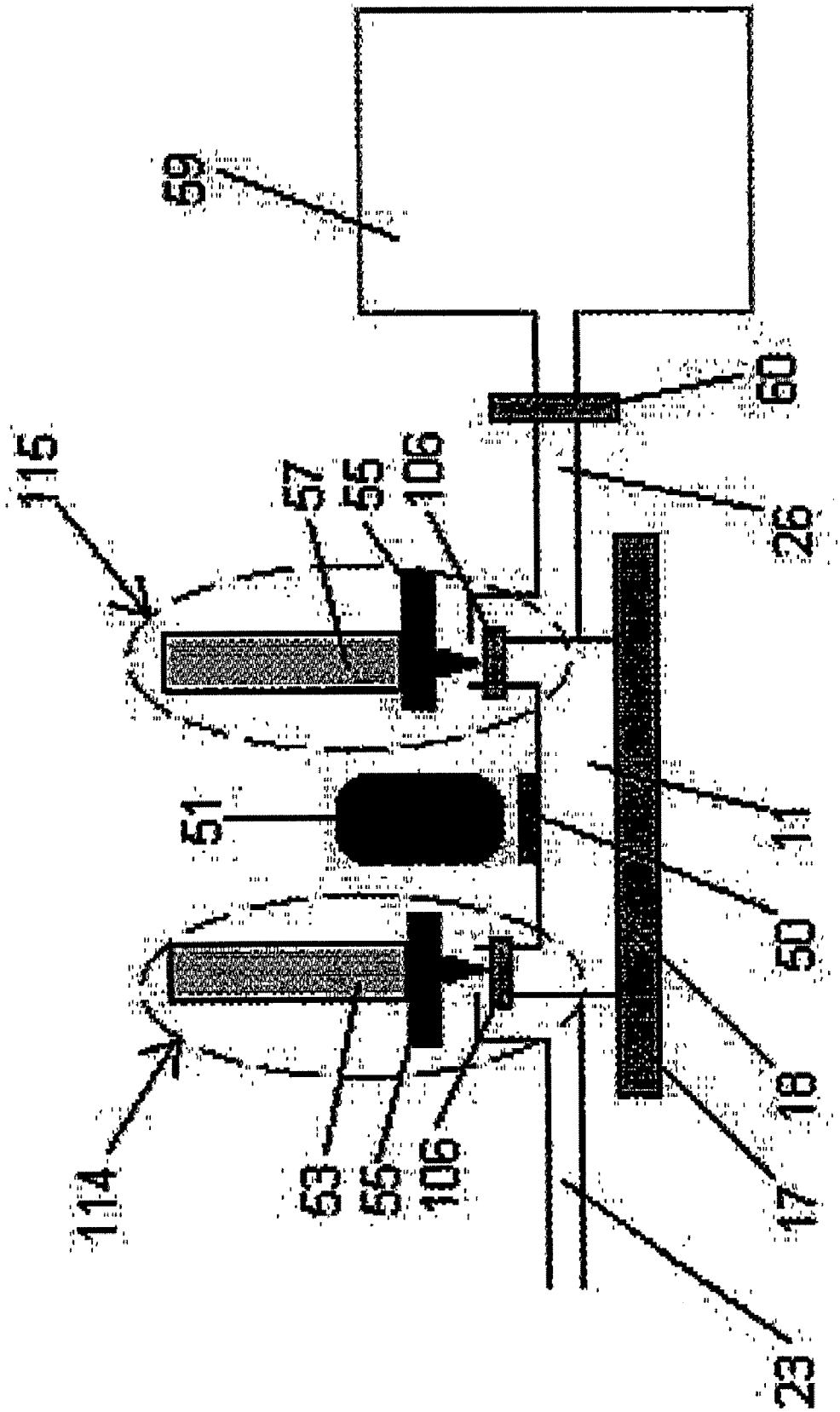

FIG. 4(a)