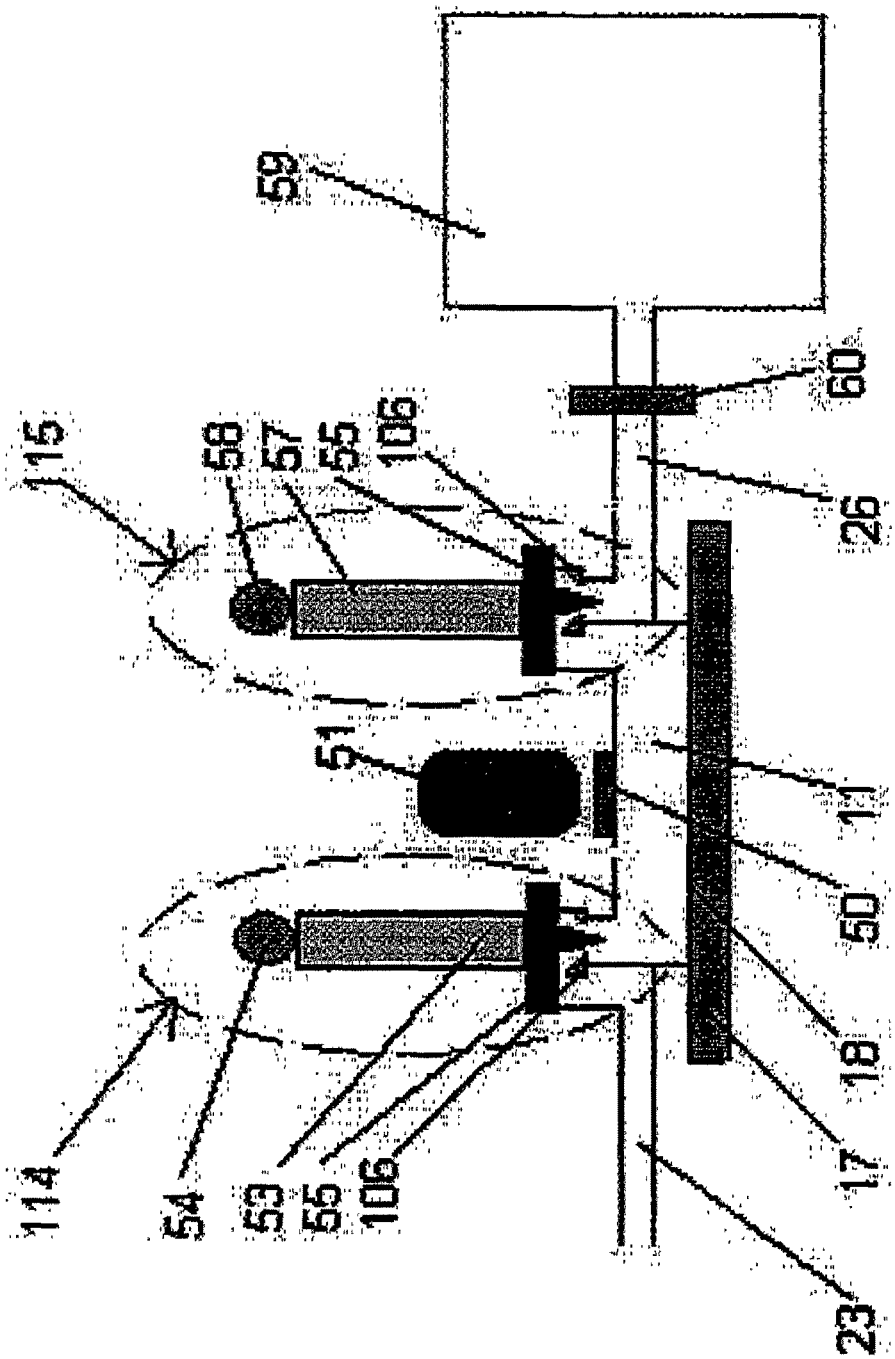


FIG. 4(b)