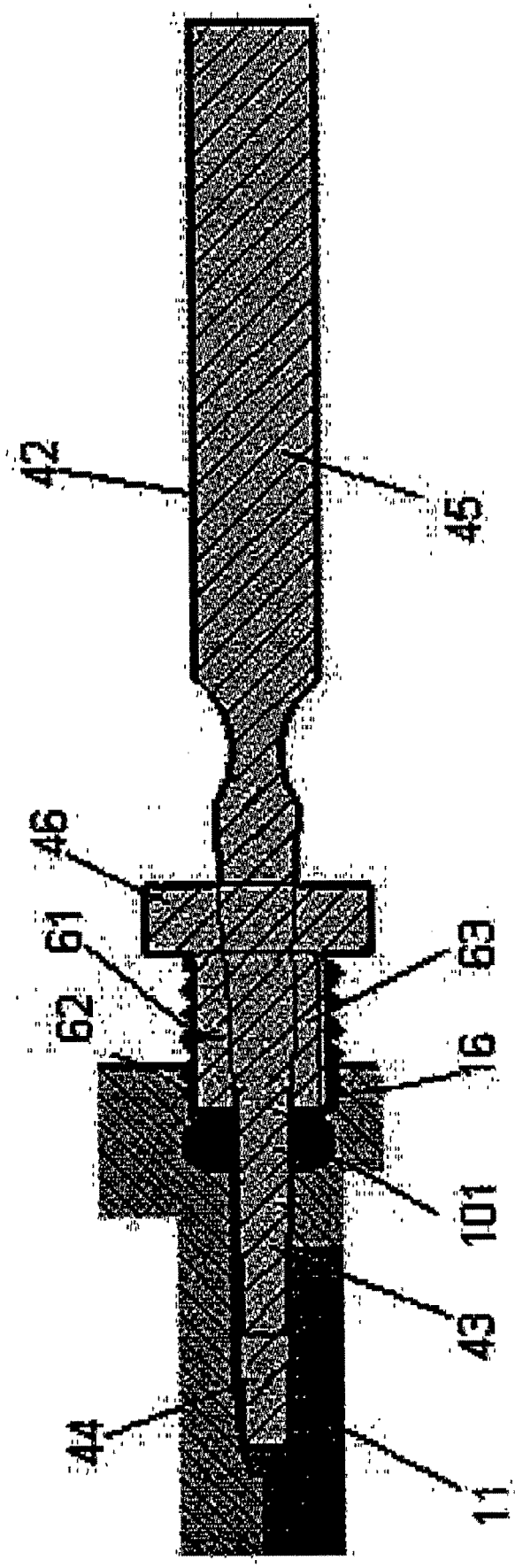

FIG. 5(a)