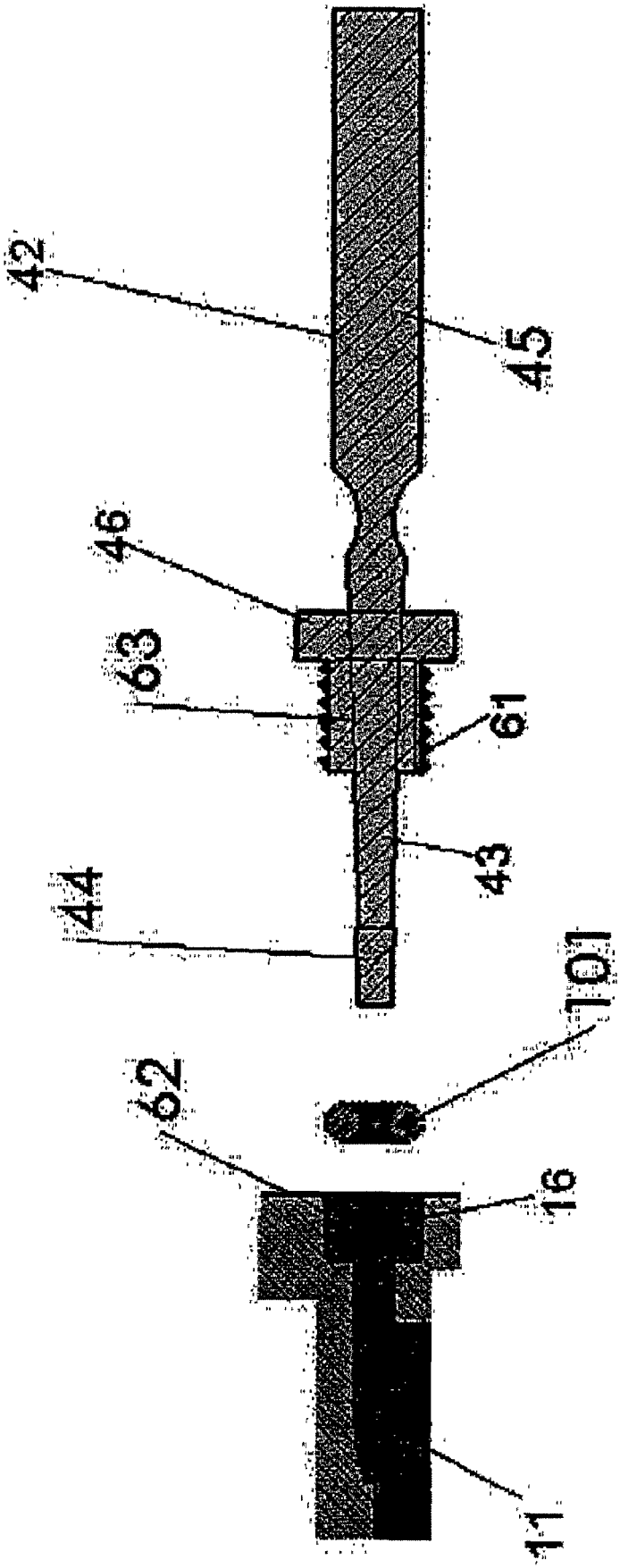

FIG. 5(b)