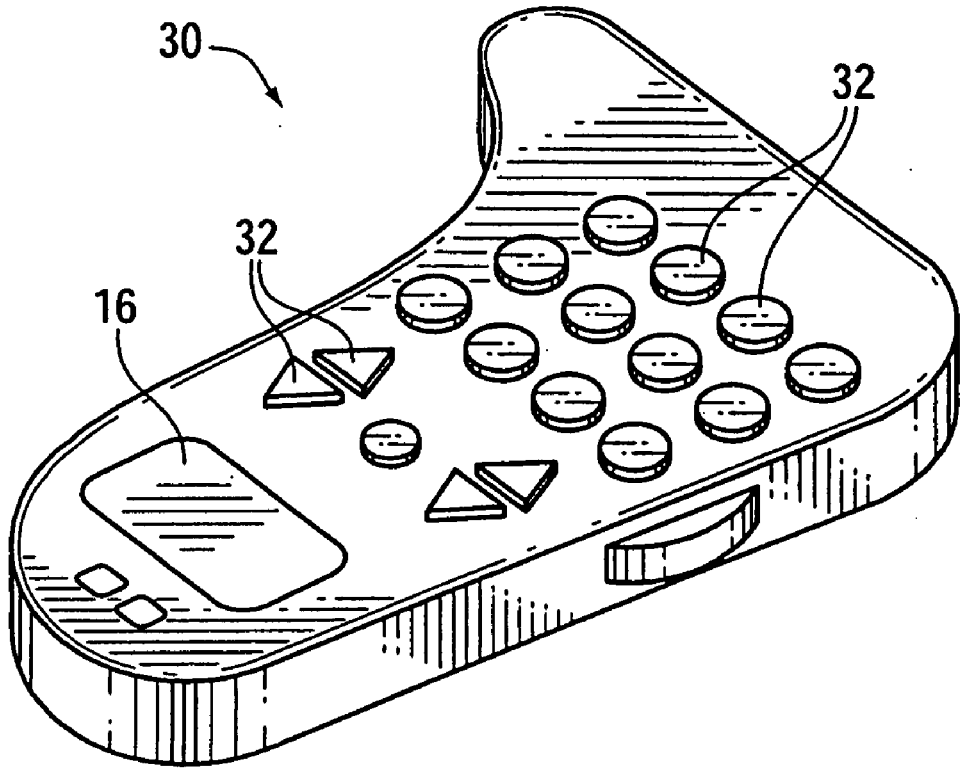


FIG. 2