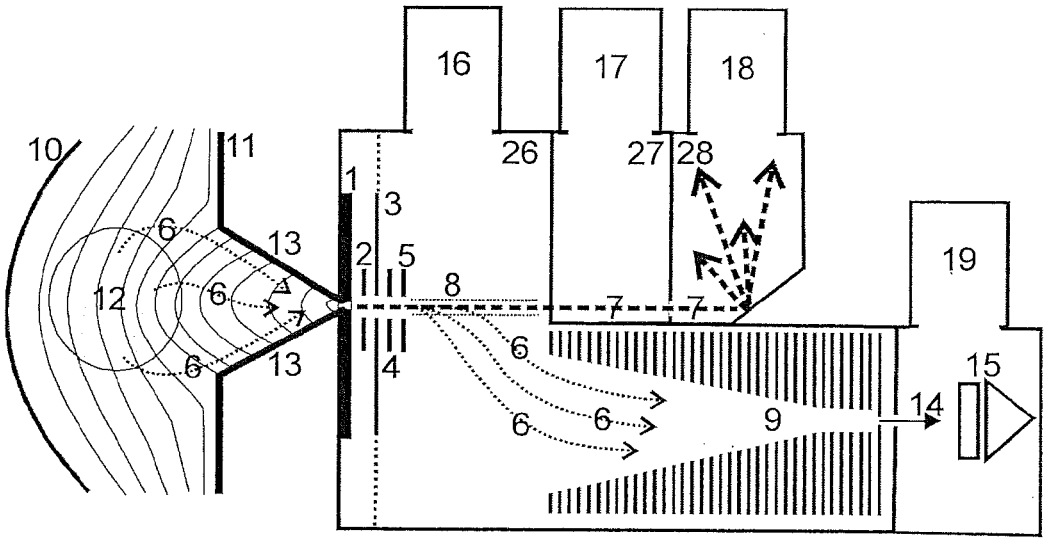
16
17
18
10
11
26
27
28
1
3
6
13
2
5
19
12
6
8
7
7
6
13
4
6
15
14
6
6
9

FIG. 3

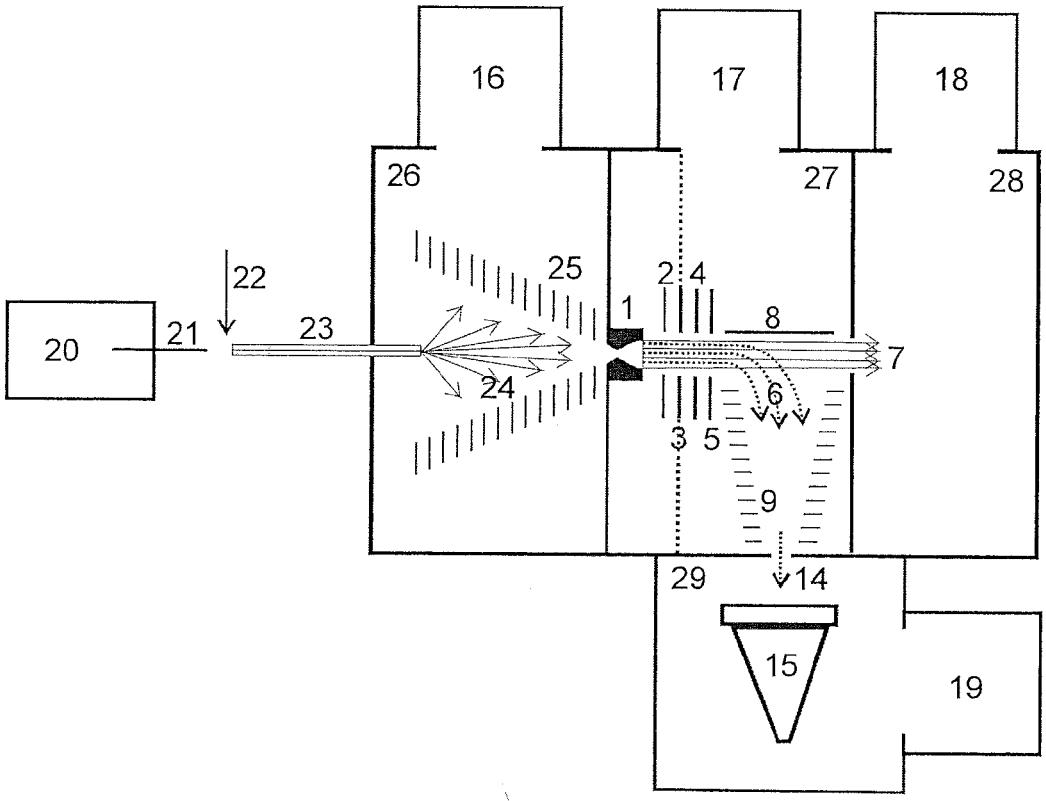
16
17
18
26
27
28
22
25
2
4
1
8
20
21
23
7
24
6
3
5
9
29
14
15
19

FIG. 4