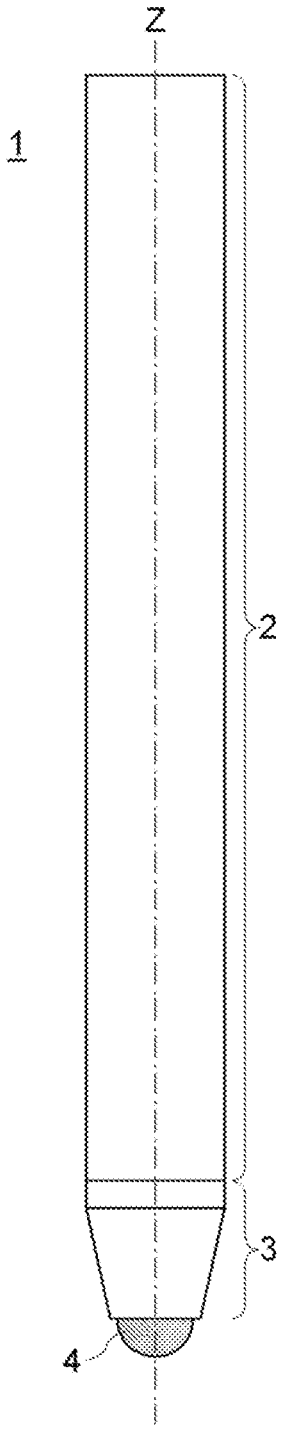

FIG.1a

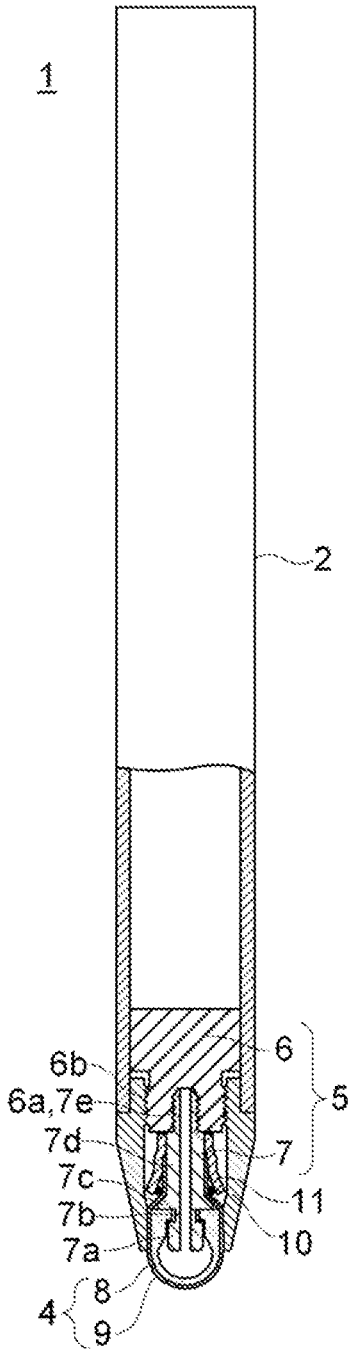

FIG.1b