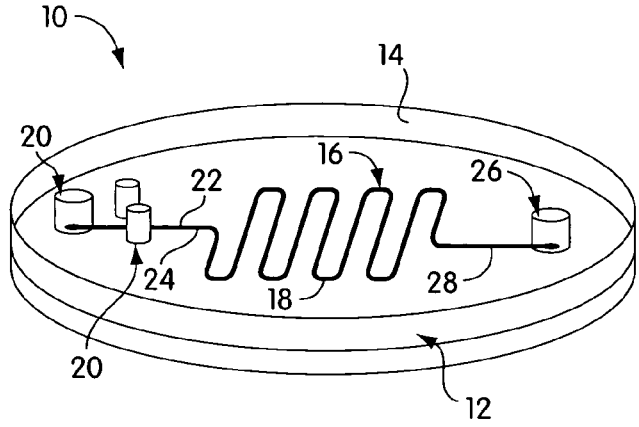

Fig. 1

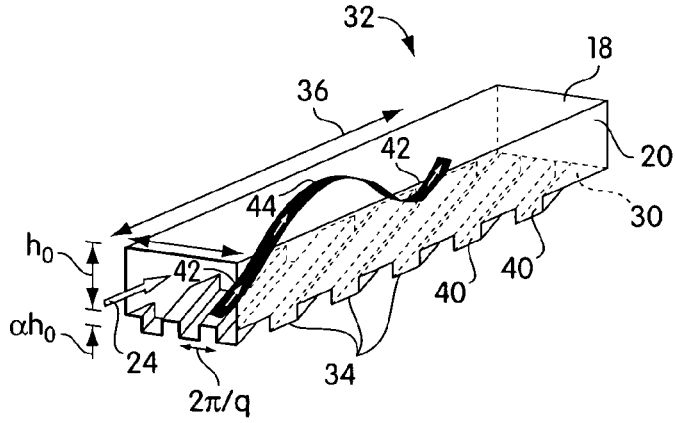

Fig. 2a

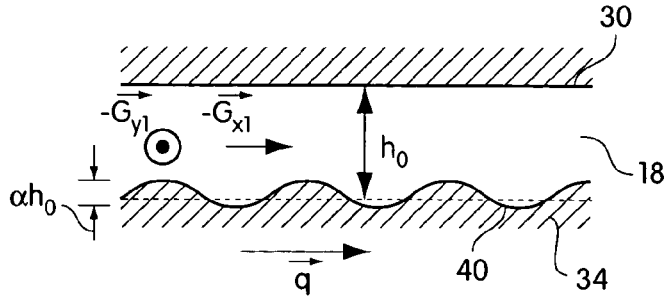

Fig. 2b