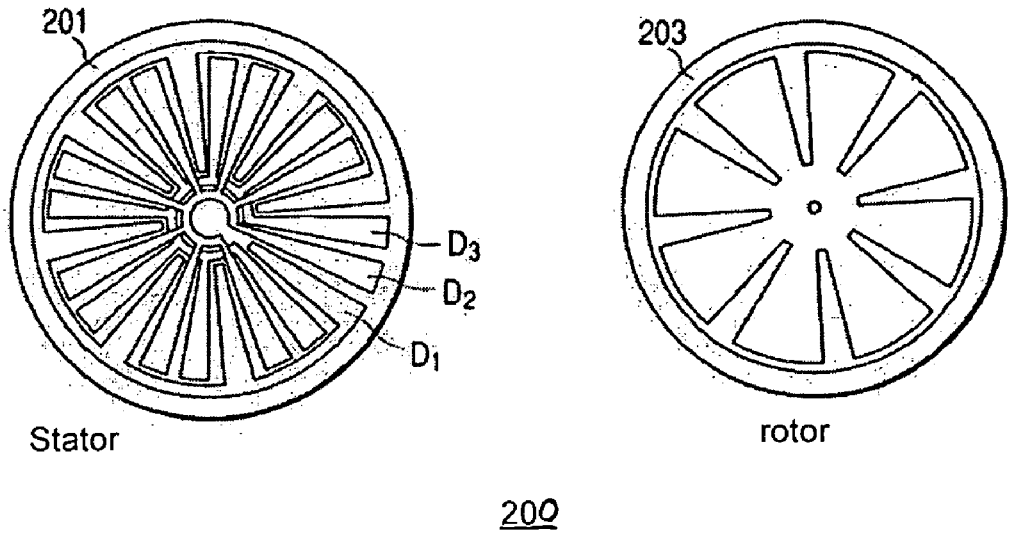

Fig 2b