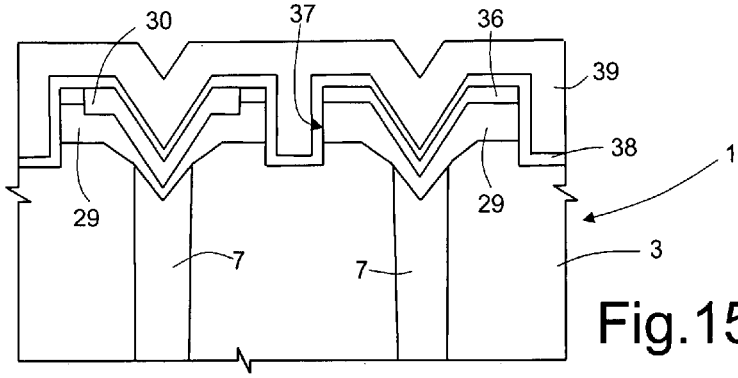

Fig.15c

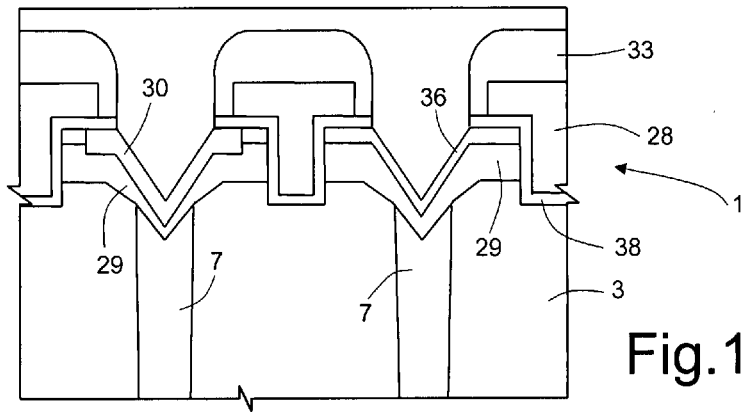

Fig.15d

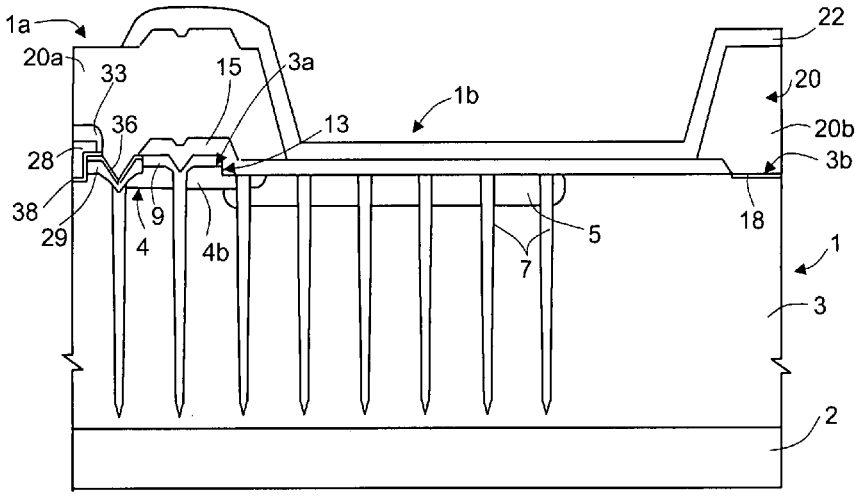

Fig.15e