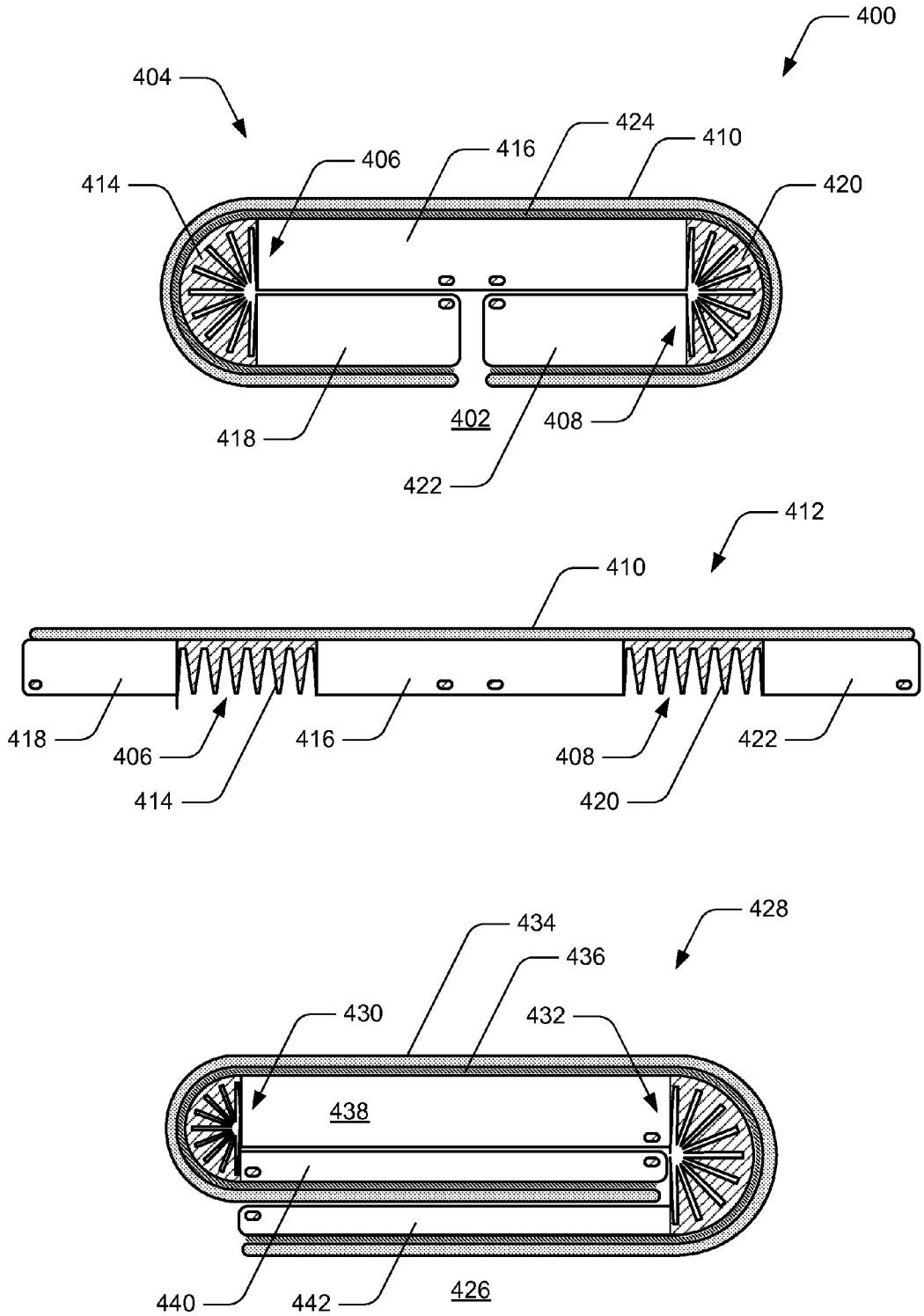
400
404
424
410
406
416
414
420
418
402
408
422
412
410
418
406
416
408
422
414
420
428
434
436
430
432
438
440
442
426

FIG. 4