FIG. 1

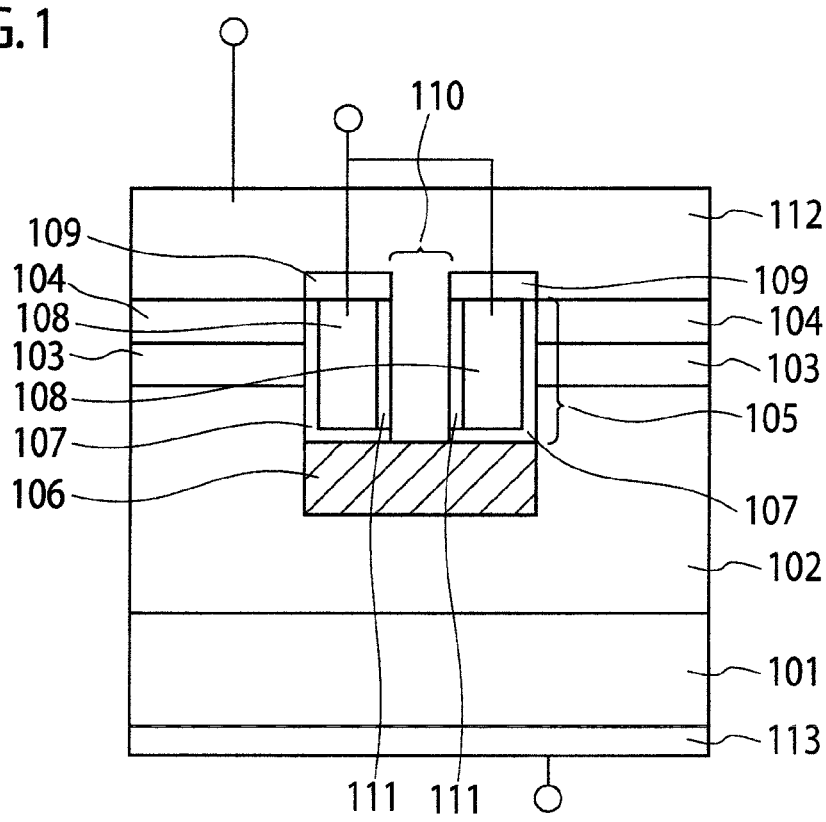
110
112
109
104
108
103
108
107
106
109
104
103
105
107
102
101
113
111
111

FIG. 2A

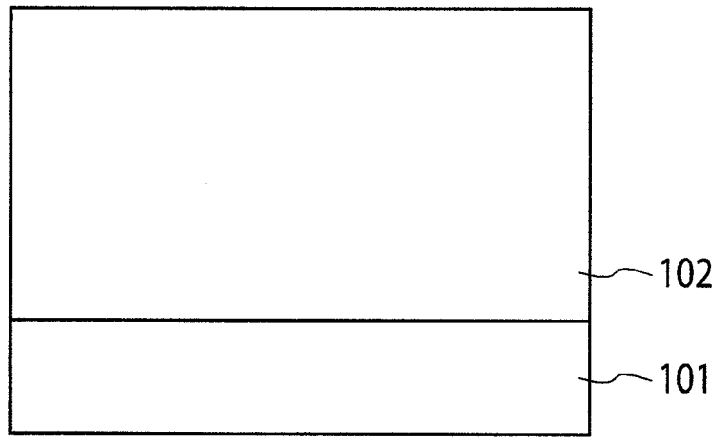
102
101