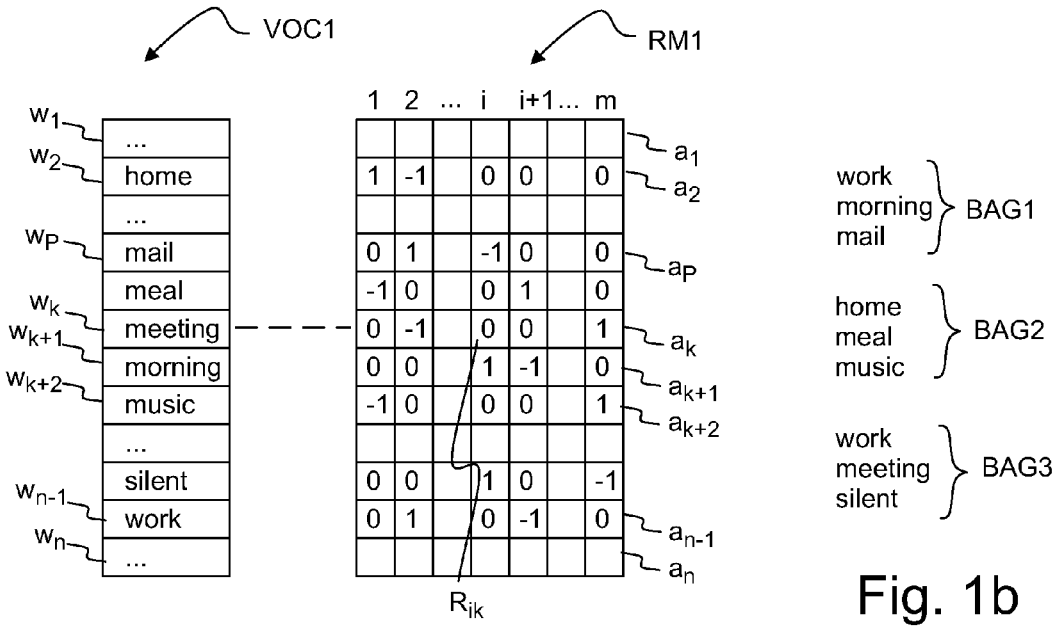

Fig. 1a

Fig. 1b

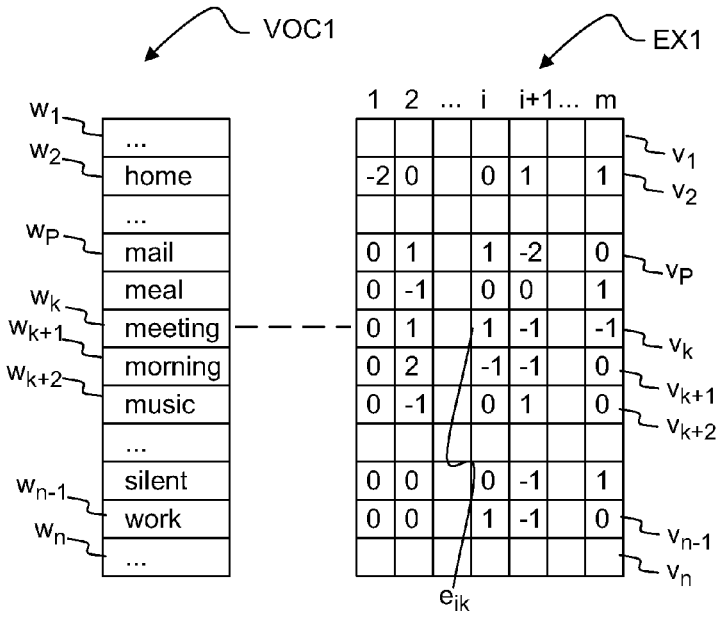

Fig. 1c