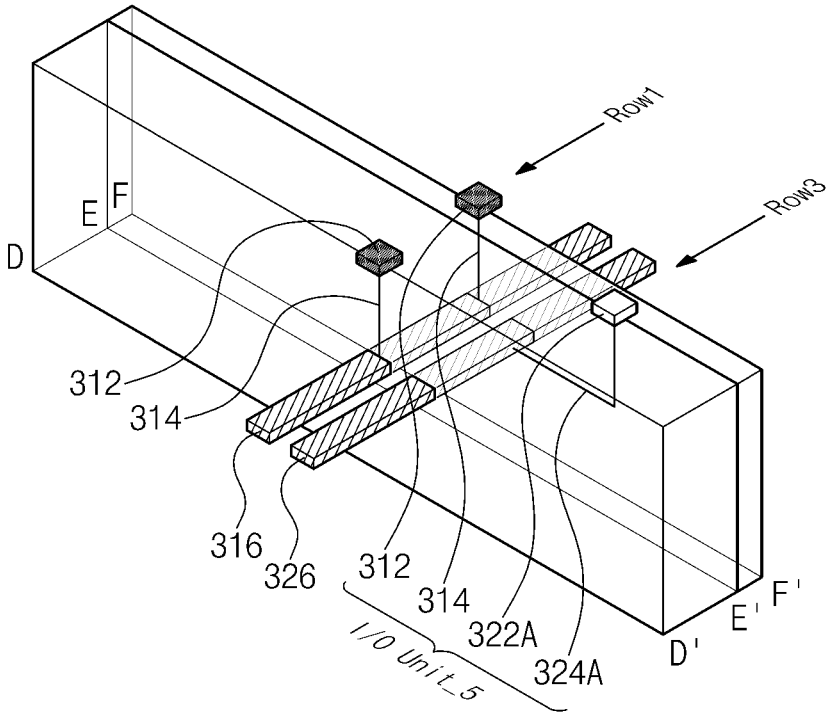FIG. 16