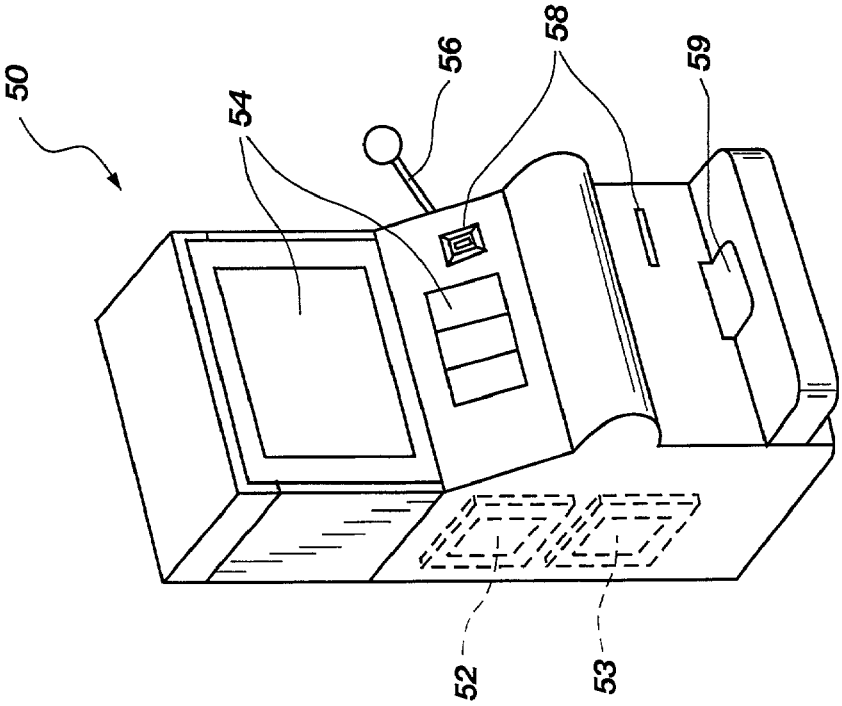

Fig. 10

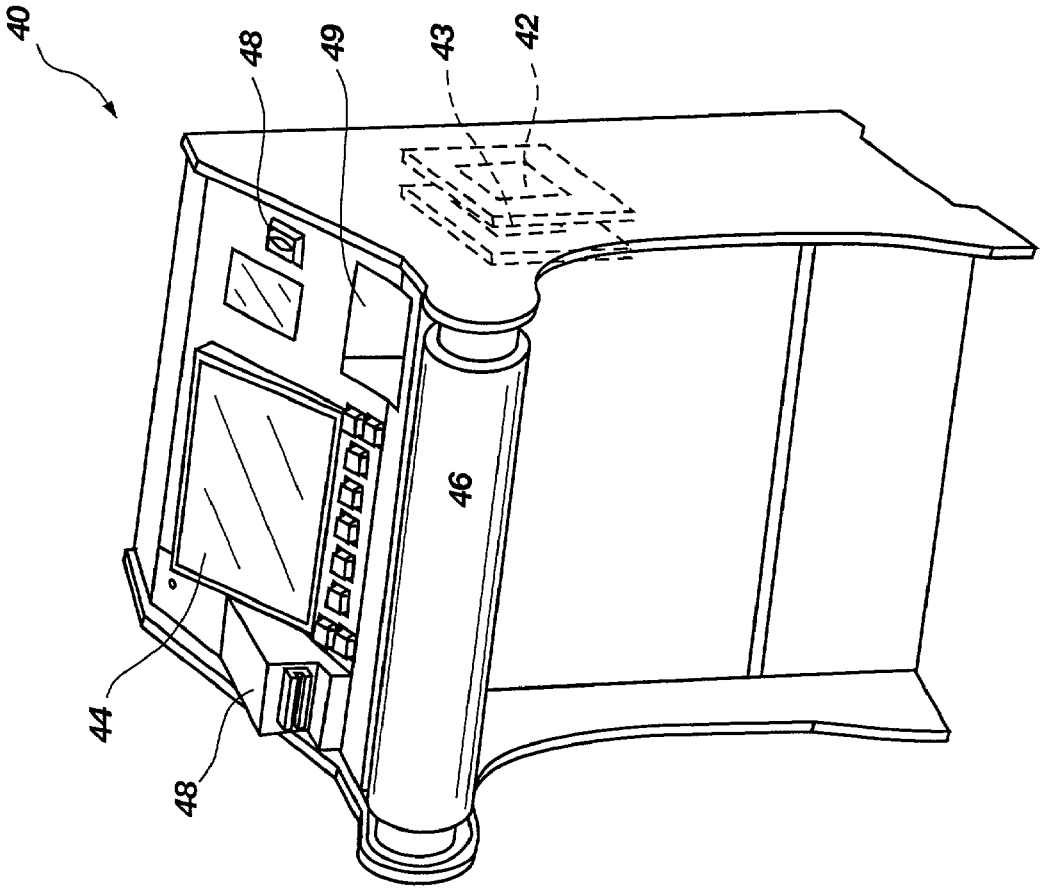

Fig. 7