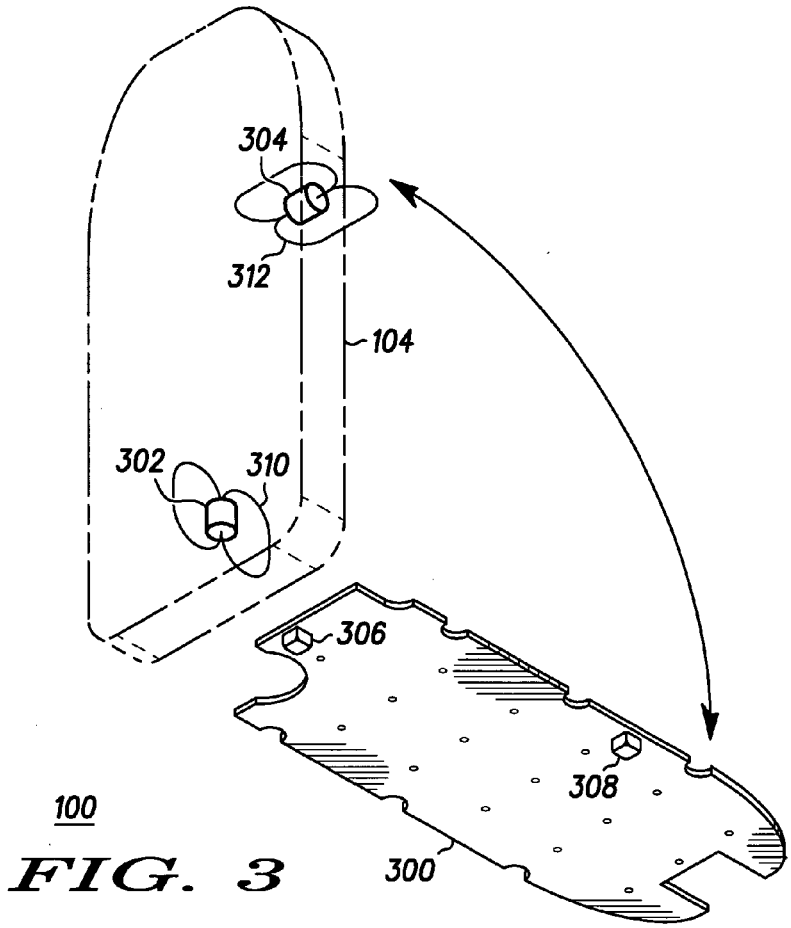
304
312
104
302
310
306
308
100
300

FIG. 3

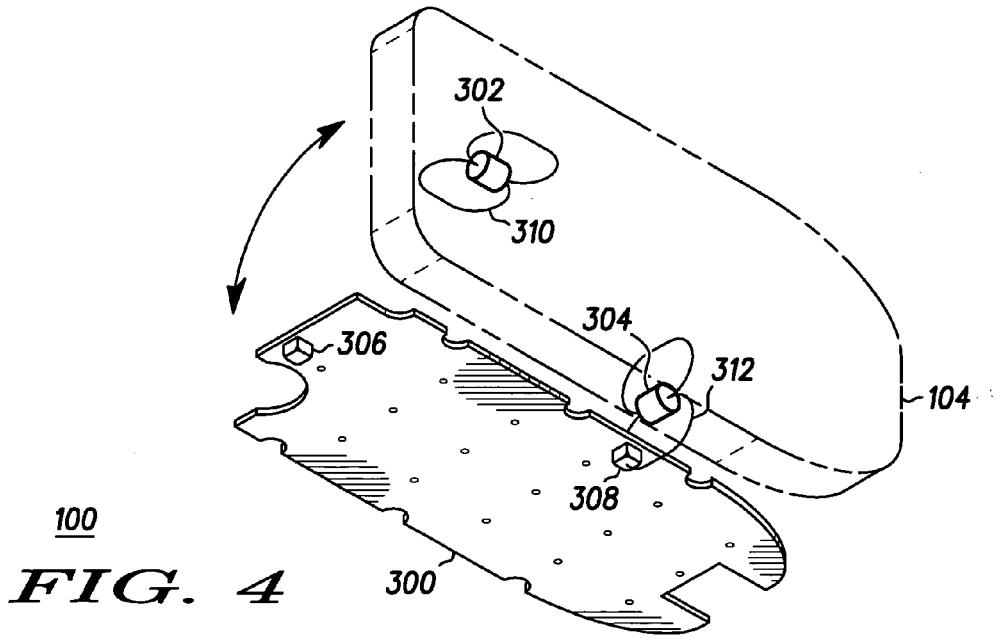
302
310
304
306
312
104
308
100
300

FIG. 4