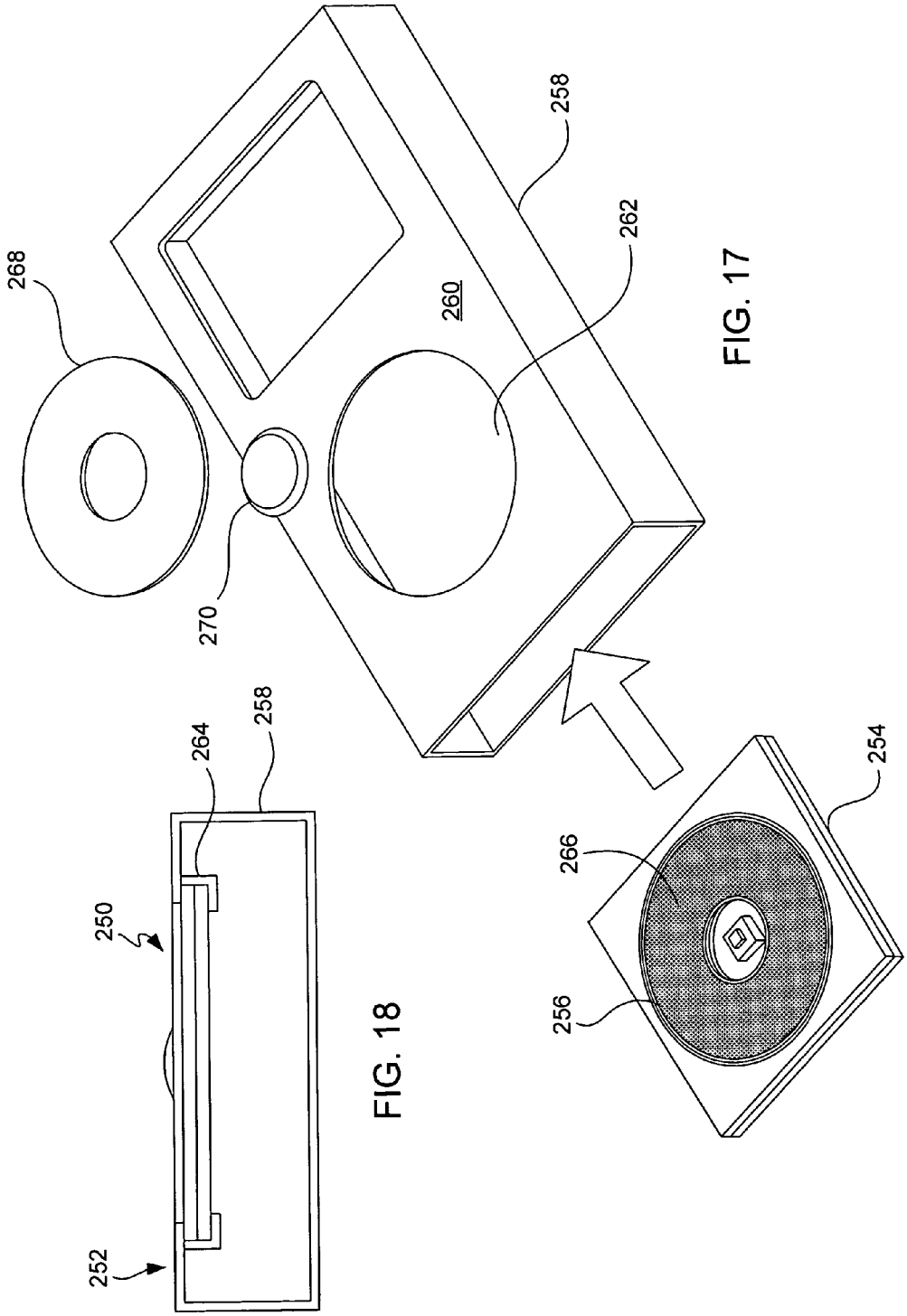

FIG. 17

FIG. 18