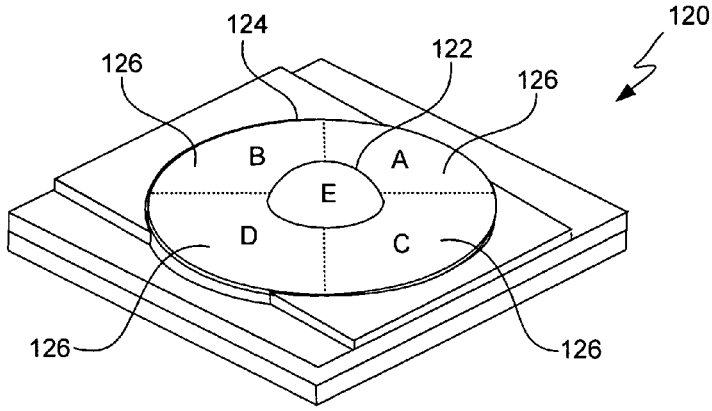

FIG. 8

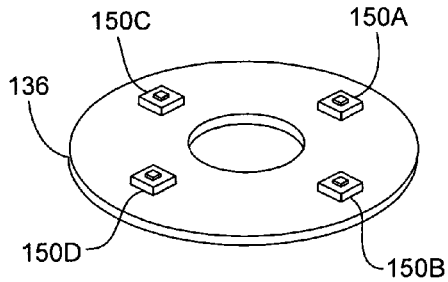

FIG. 12

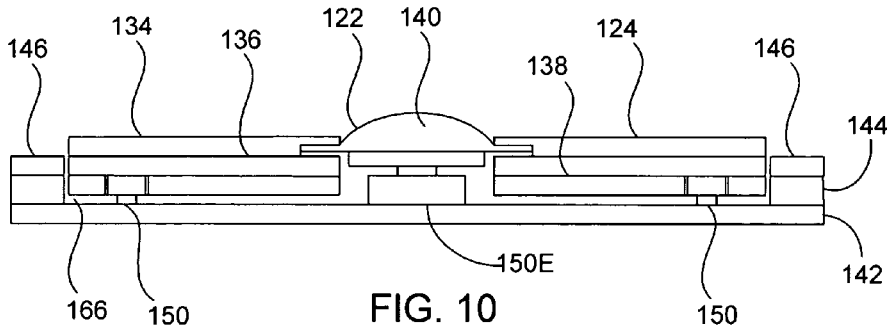

FIG. 10

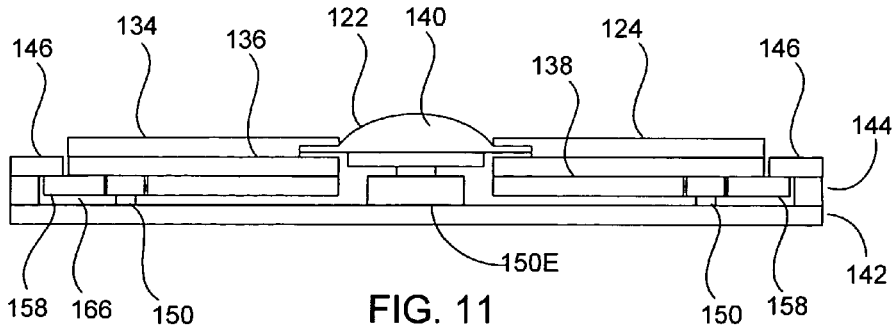

FIG. 11