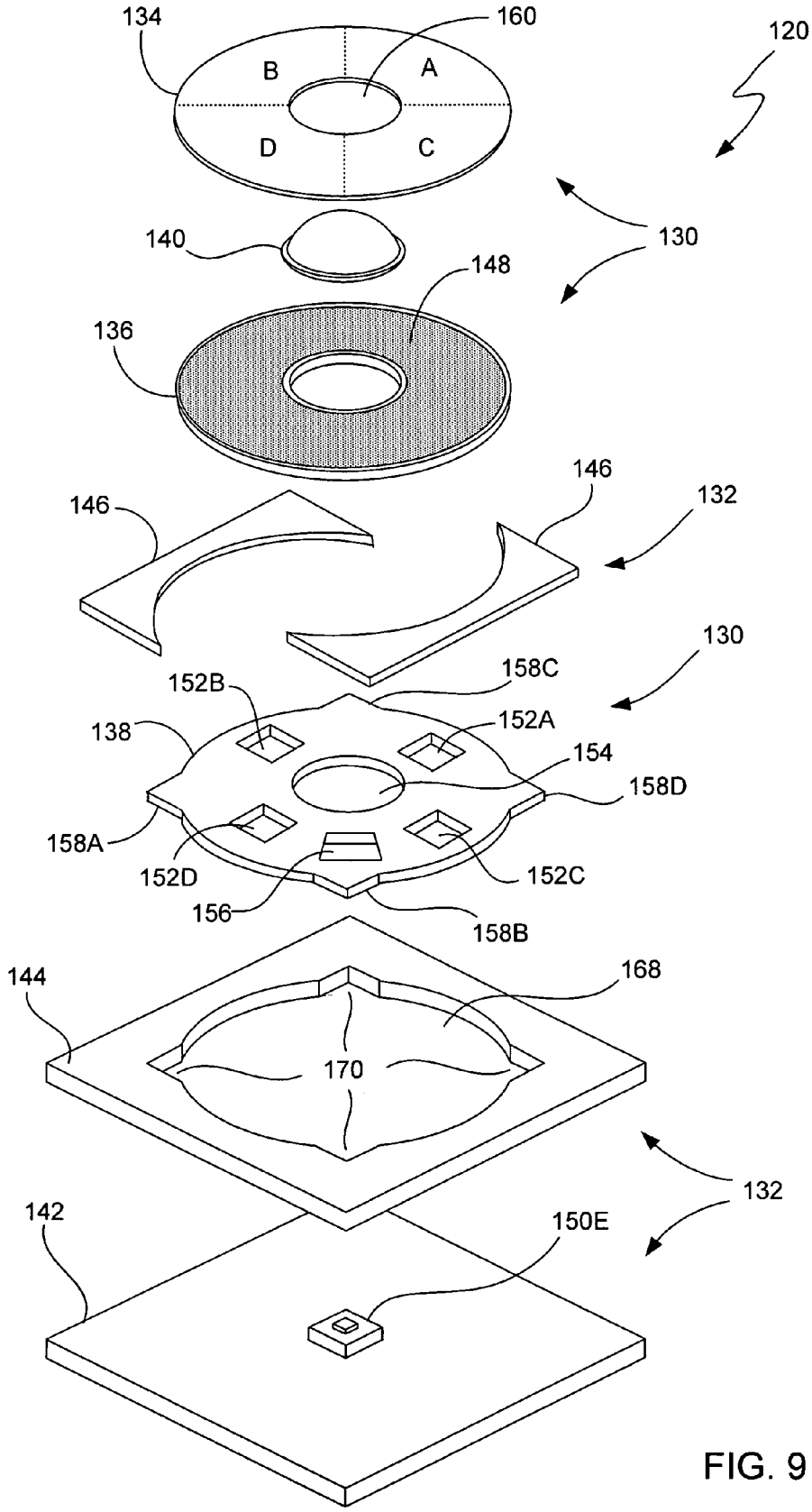
134
160
120
B
A
D
C
140
130
148
136
146
146
132
130
158C
152B
152A
138
154
158D
158A
152D
152C
156
158B
144
168
170
132
142
150E

FIG. 9