FIG. 1

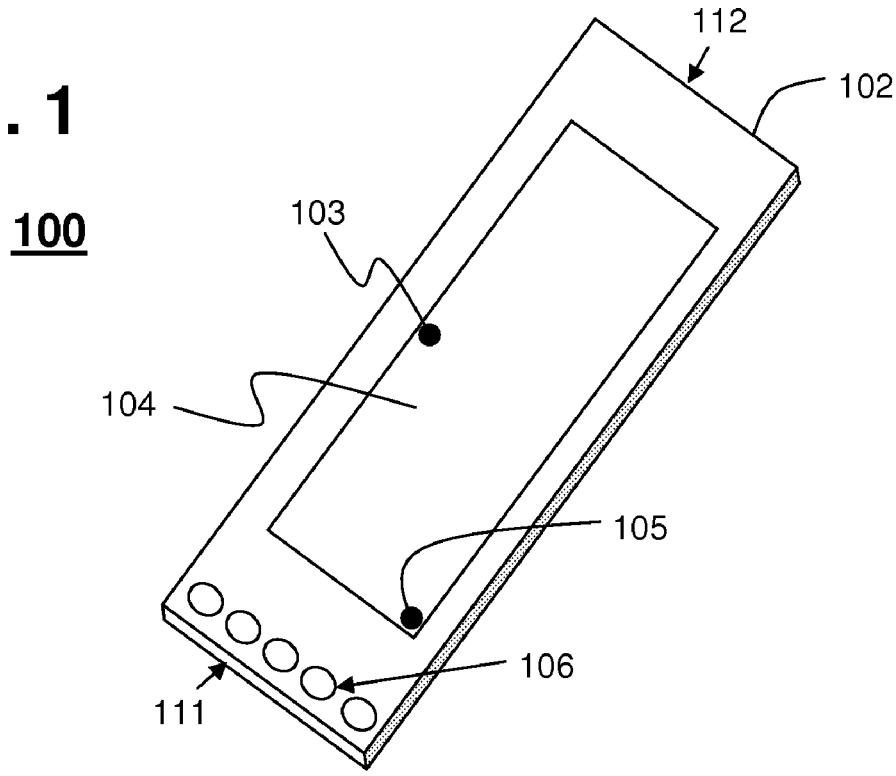
100
112
102
103
104
105
106
111

FIG. 2

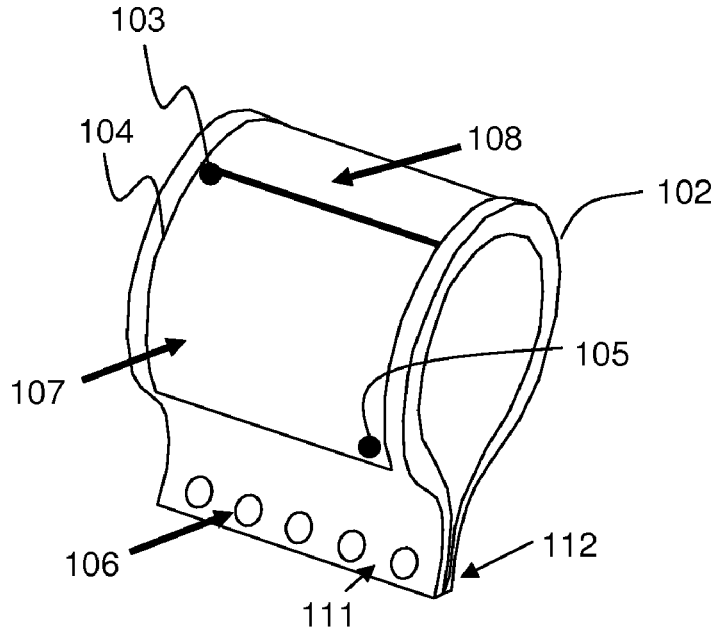
100
103
104
108
102
105
107
106
112
111