FIG. 1

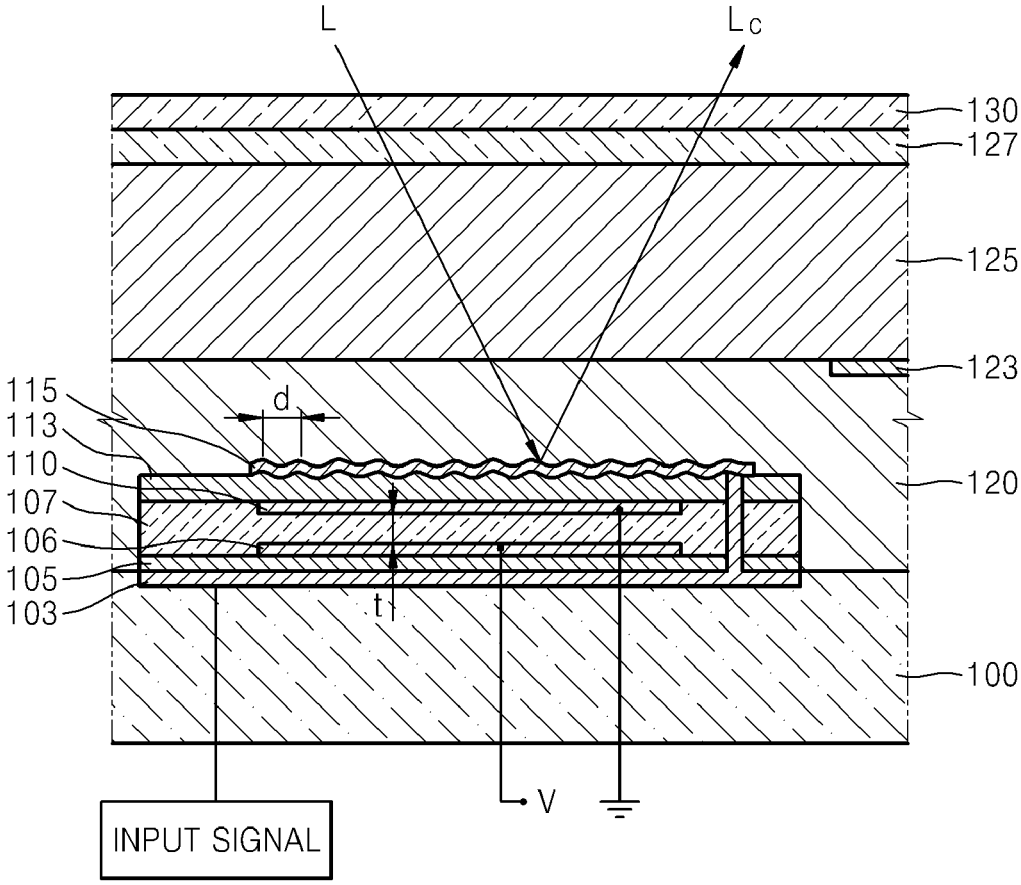
L
Lc
130
127
125
123
115
113
110
107
106
105
103
d
t
120
100
V
INPUT SIGNAL