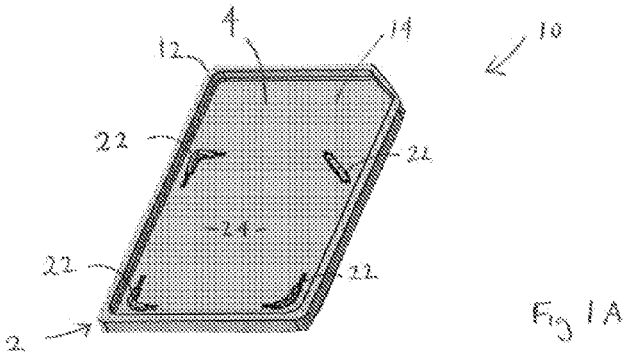

Fig 1A

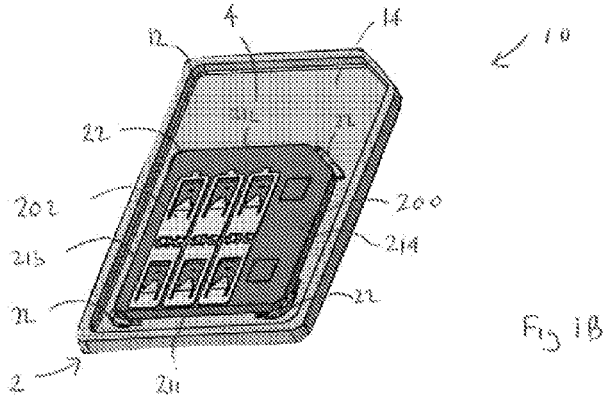

Fig 1B

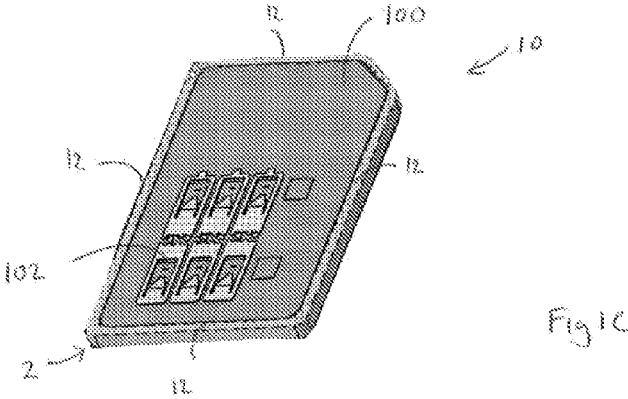

Fig 1C

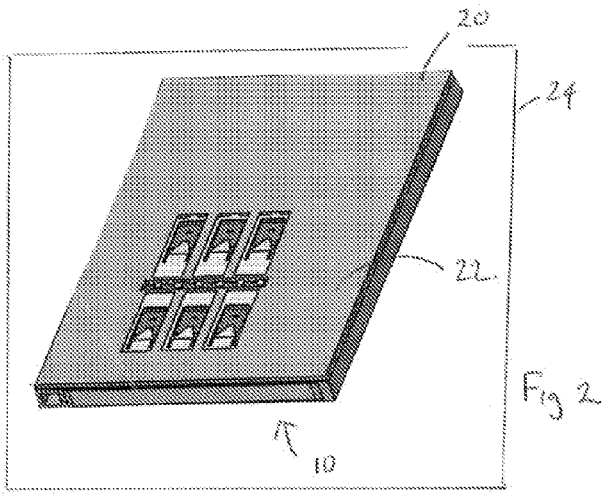

Fig 2