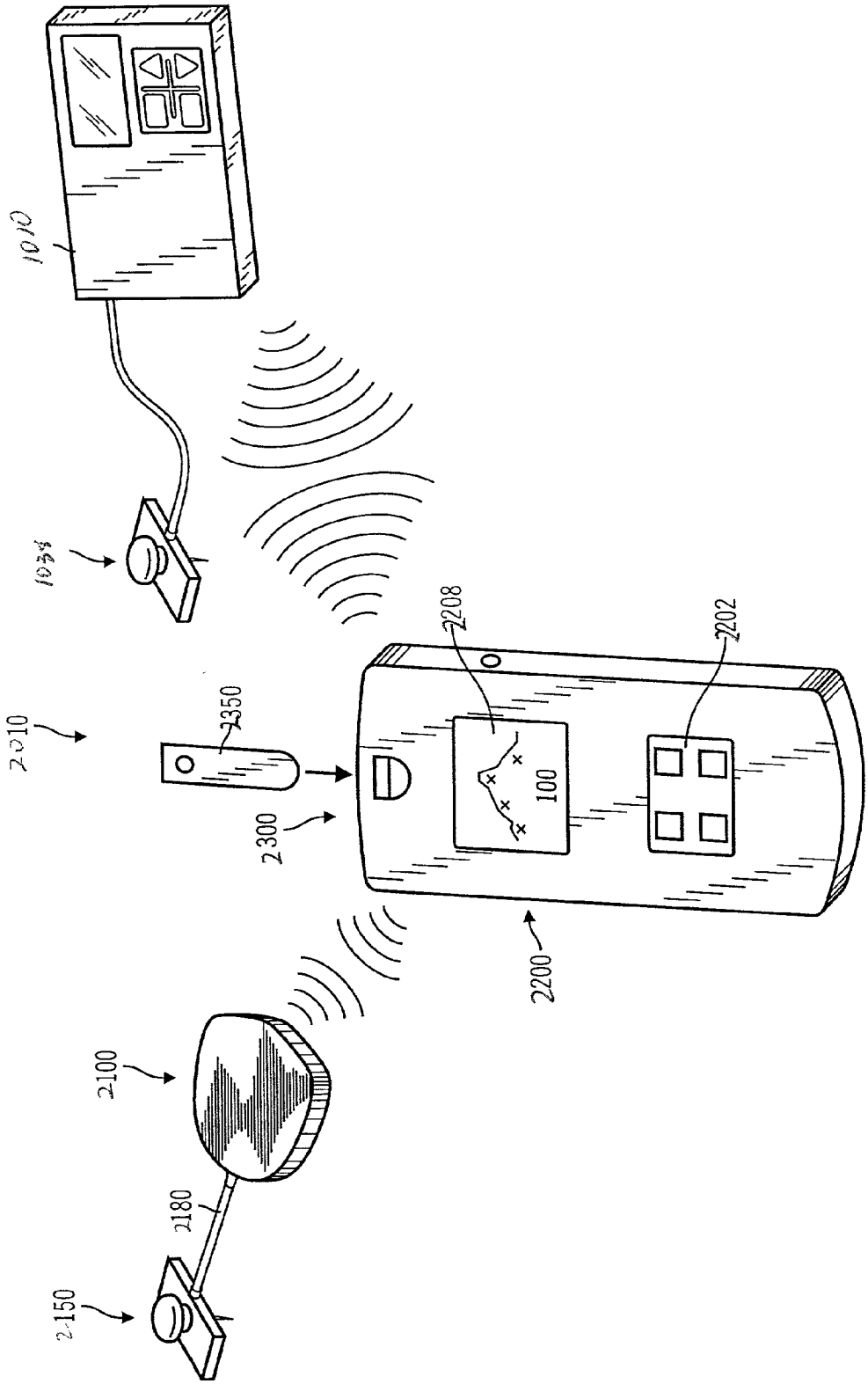

FIG. 33