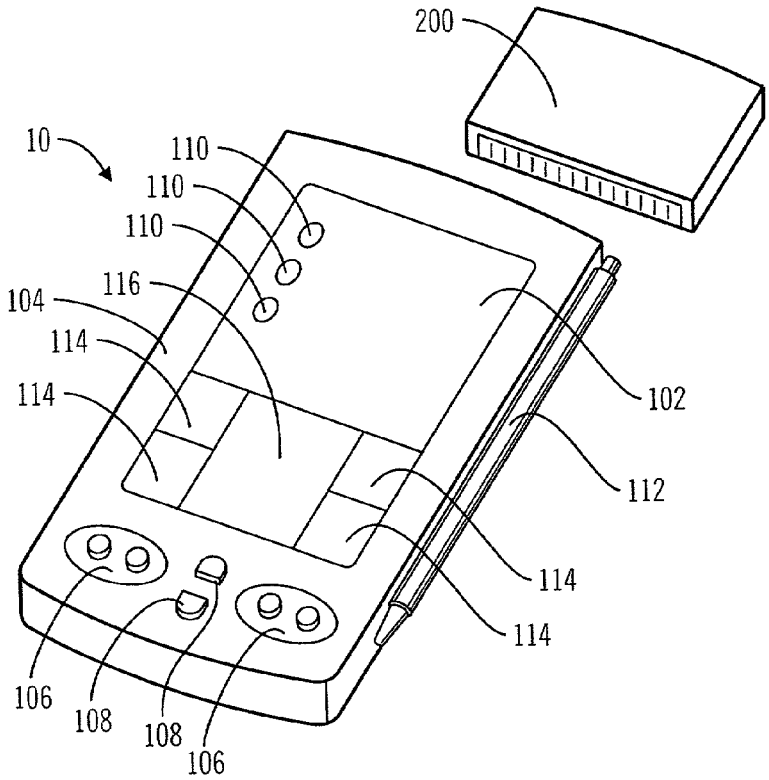
200
10
110
110
110
116
104
114
114
102
112
114
114
106
108
108
106

FIG. 2

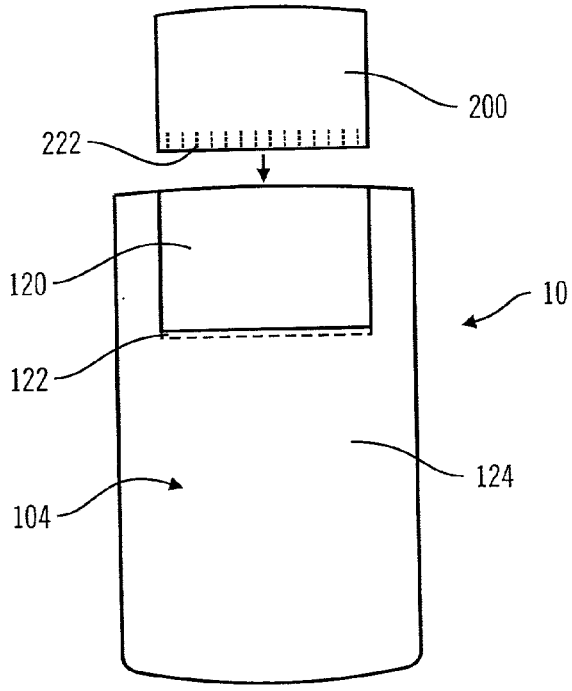
200
222
120
10
122
124
104

FIG. 3