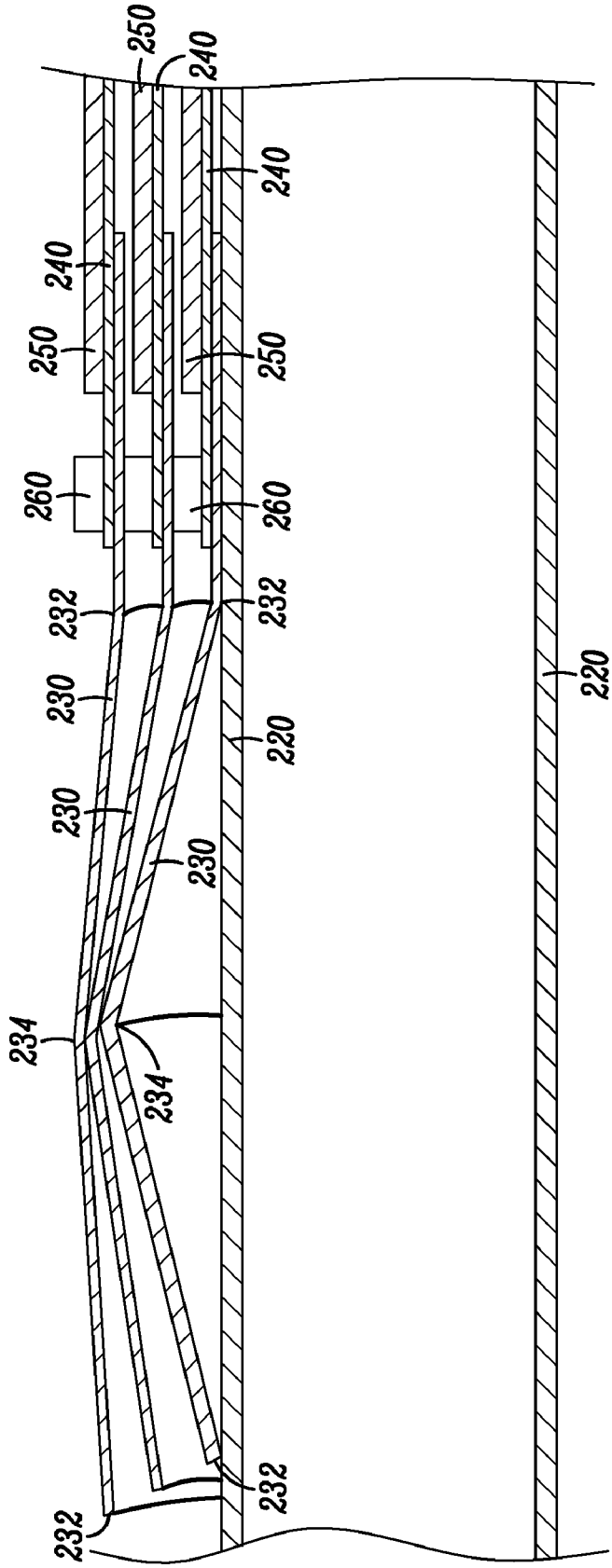
250
240
240
240
250
250
260
260
232
232
230
230
230
220
220
234
234
232
232

FIG. 3