FIG.8

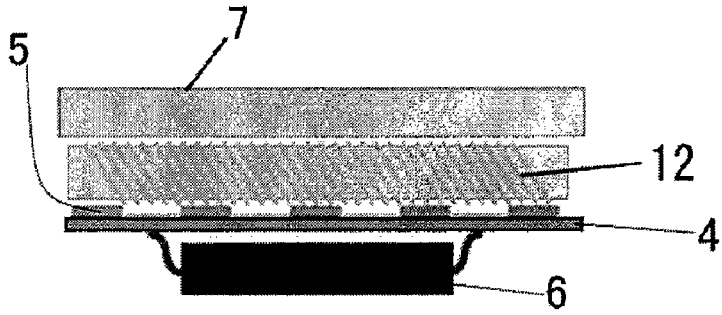

FIG.9

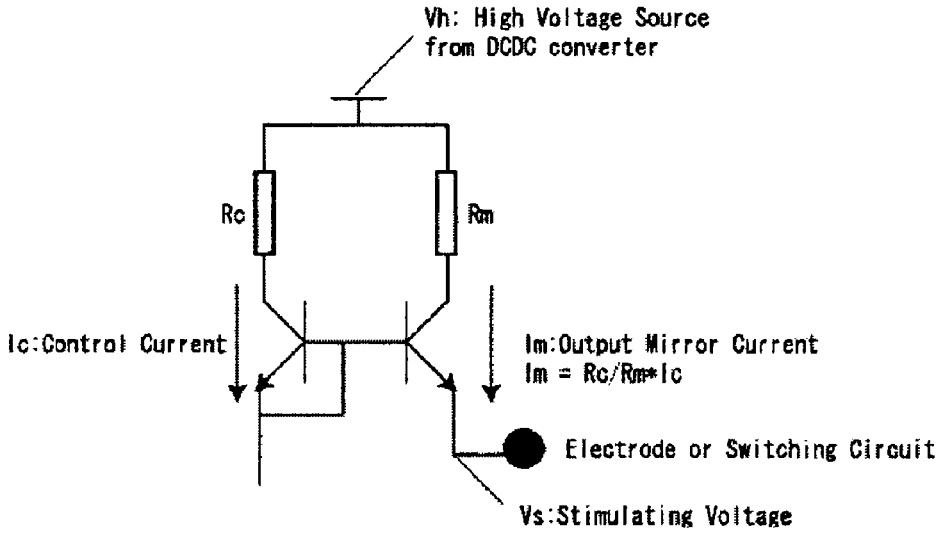

FIG.10