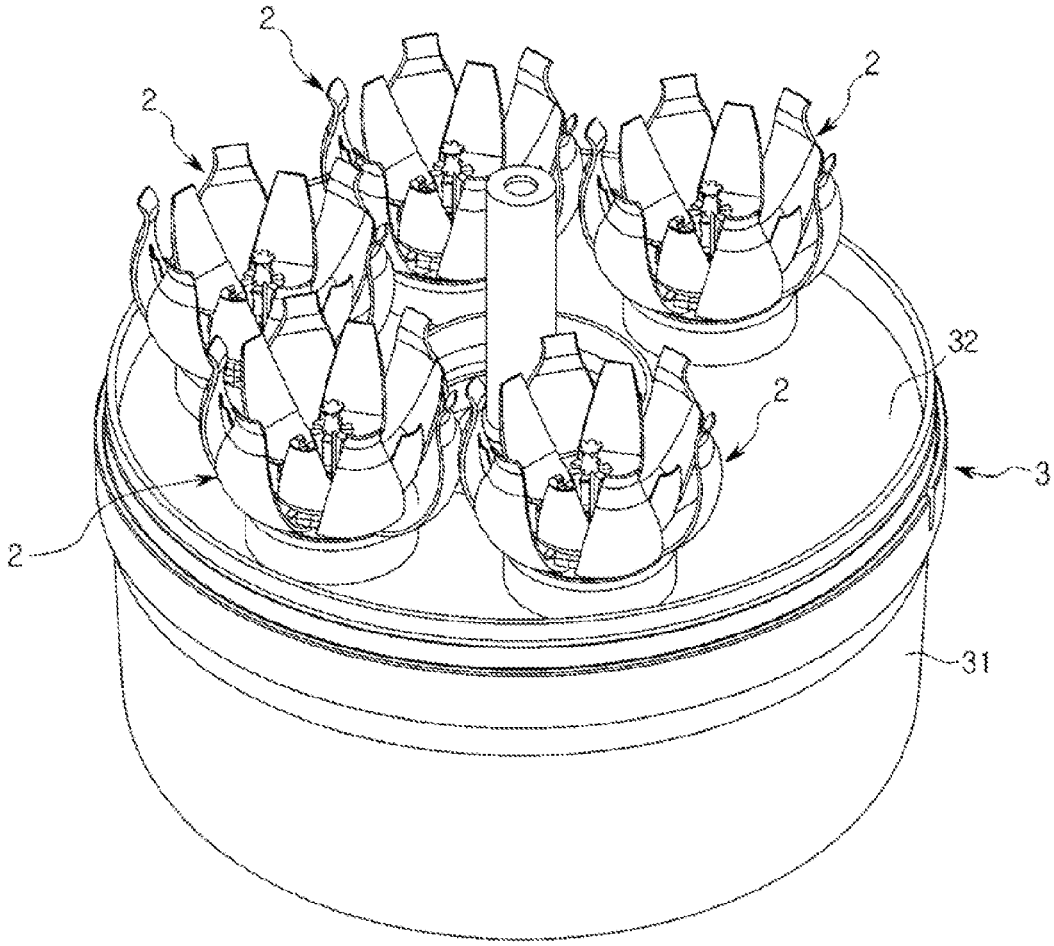FIG.33