FIG. 1

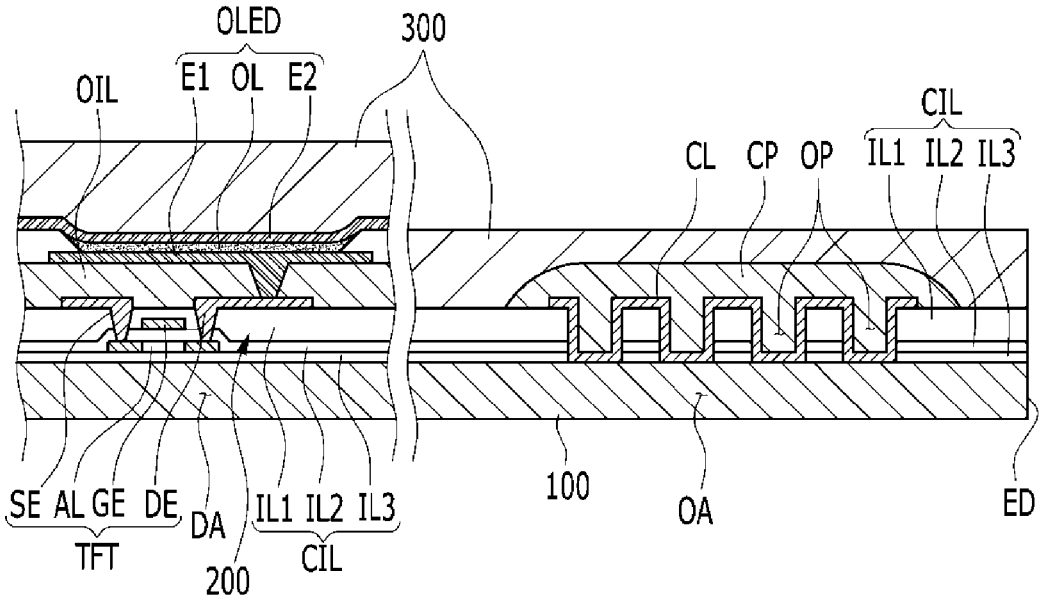
OLED
300
OIL
E1 OL E2
CIL
CL CP OP
IL1 IL2 IL3
SE AL GE DE
DA
IL1 IL2 IL3
TFT
200
CIL
100
OA
ED