FIG. 3

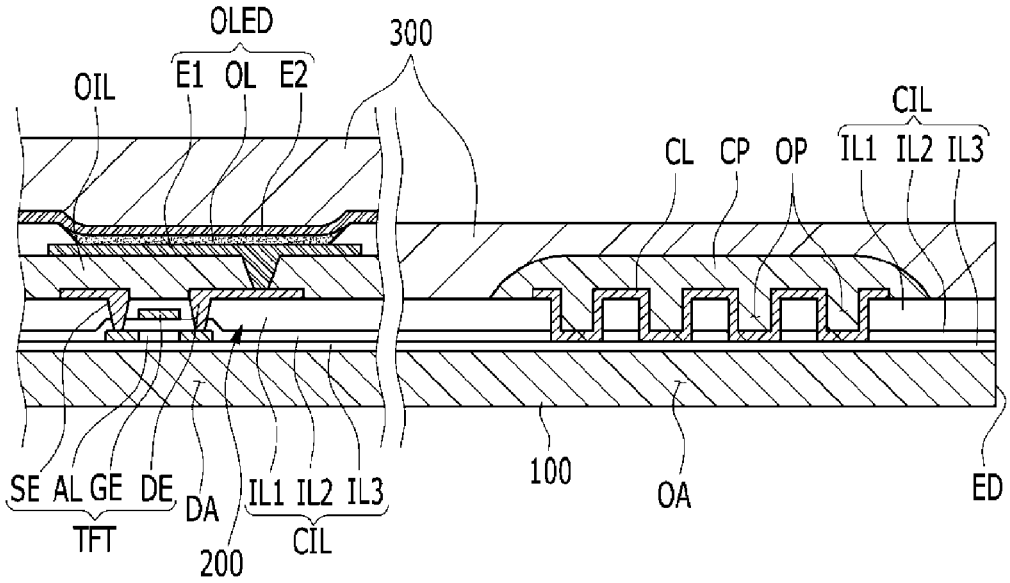
OLED
E1 OL E2
OIL
300
CIL
CL CP OP
IL1 IL2 IL3
SE AL GE DE
TFT
DA
200
IL1 IL2 IL3
CIL
100
OA
ED