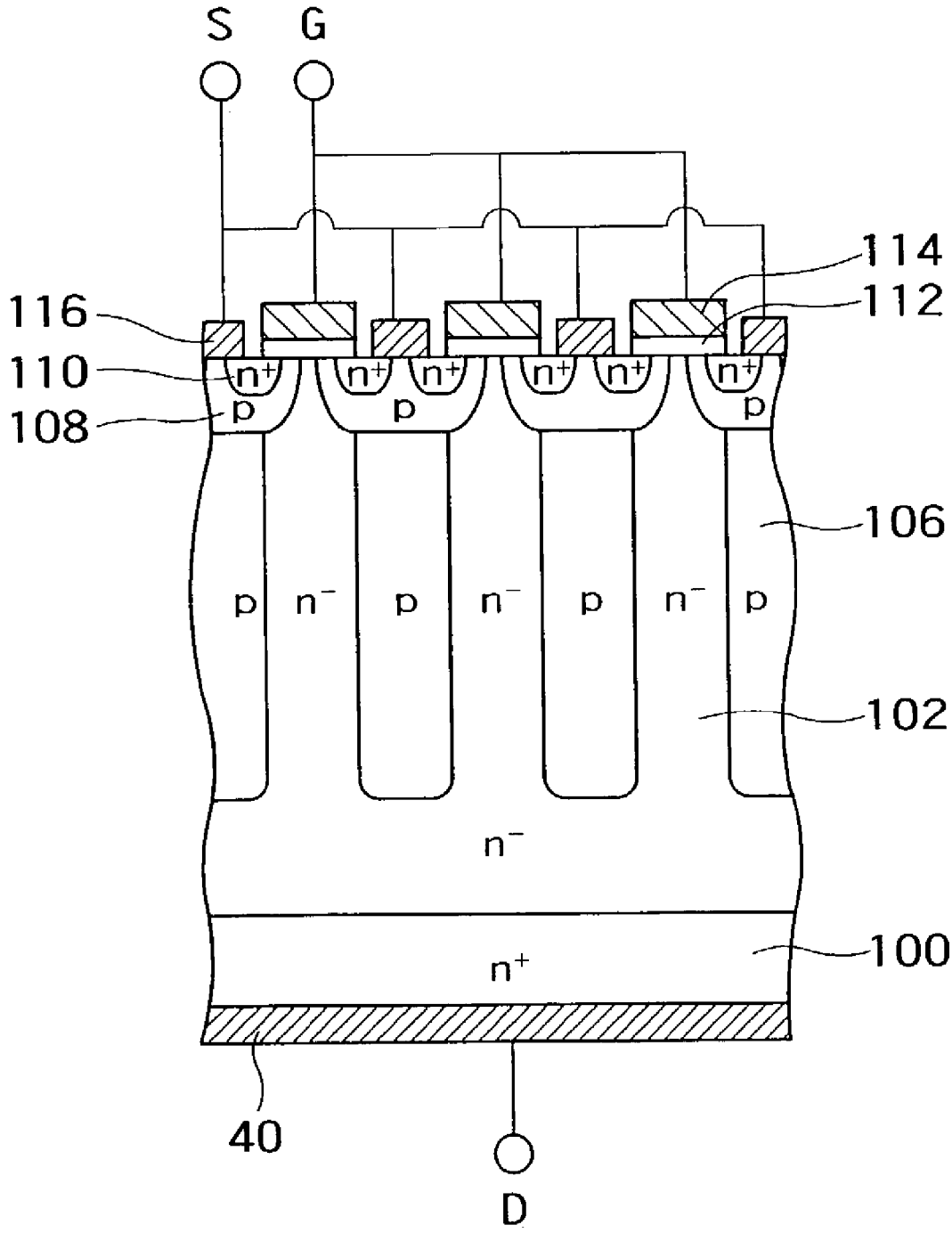

FIG. 36