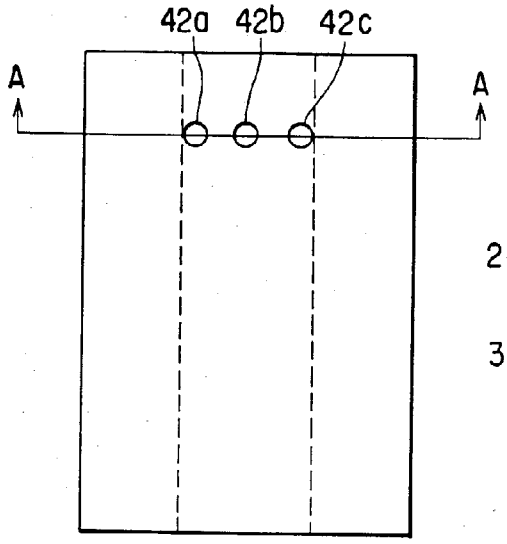

FIG. 7A

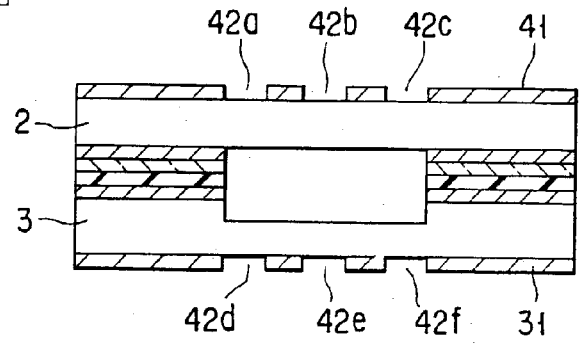

FIG. 7B

FIG. 10A

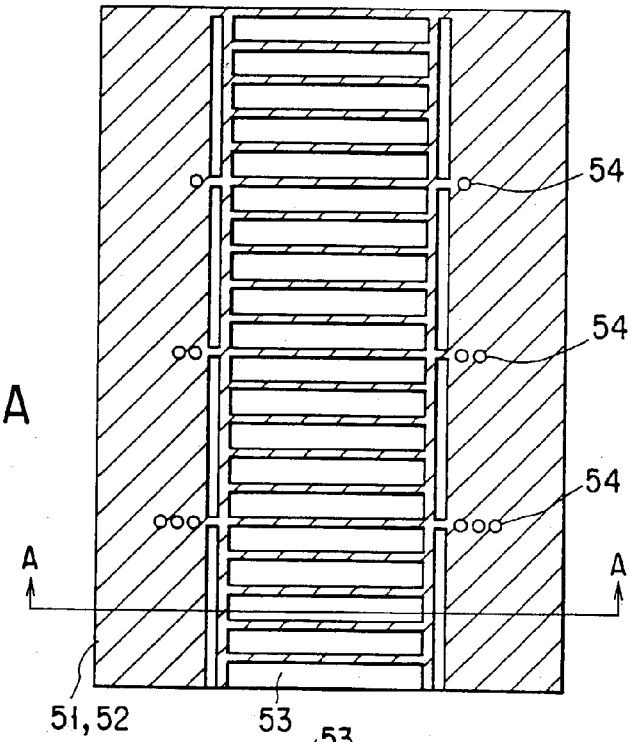
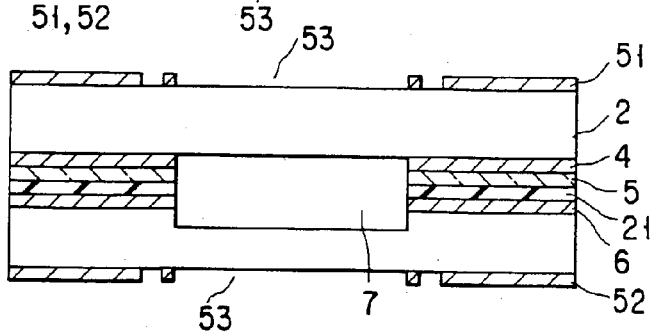
FIG. 10B