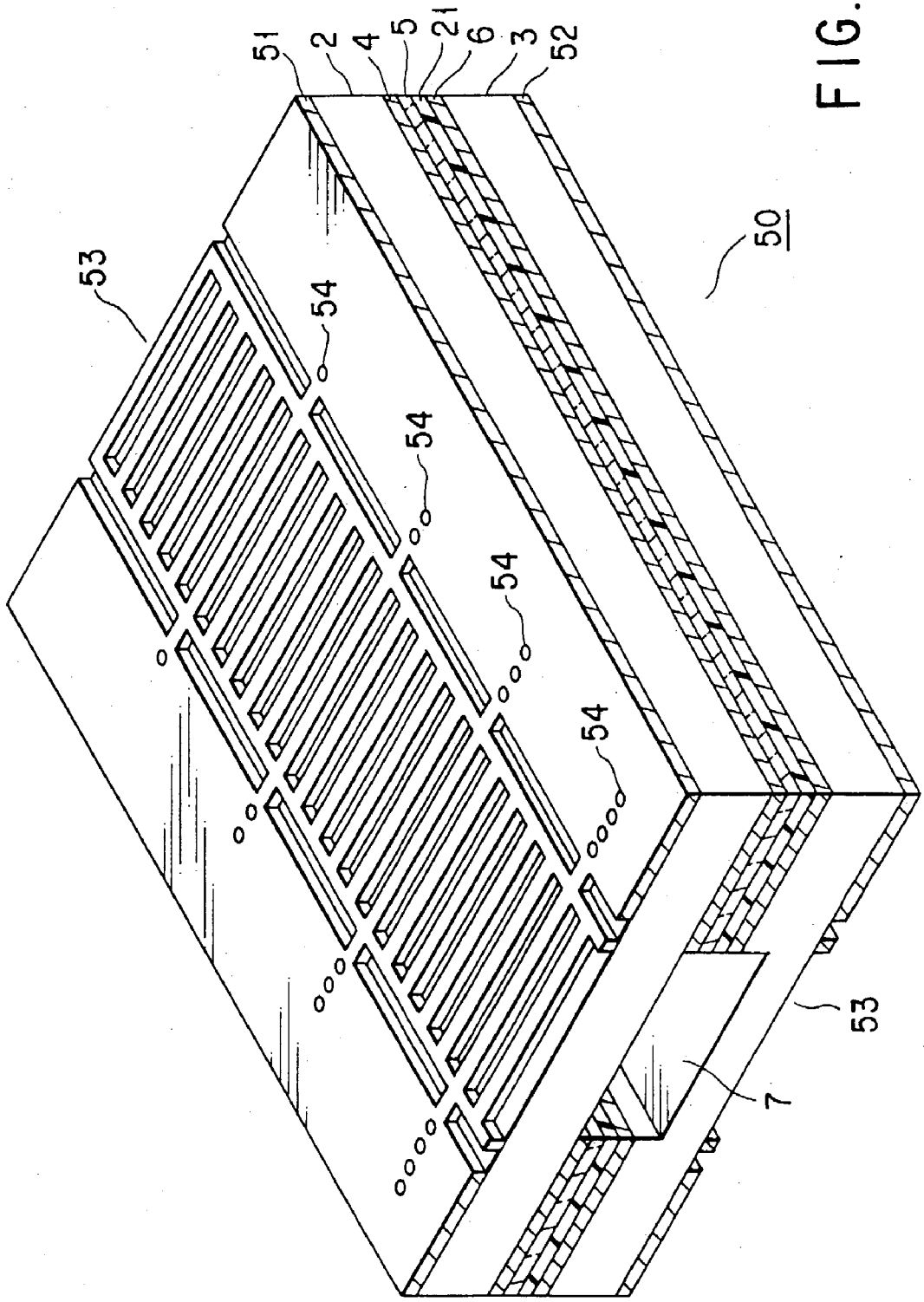

FIG. 9