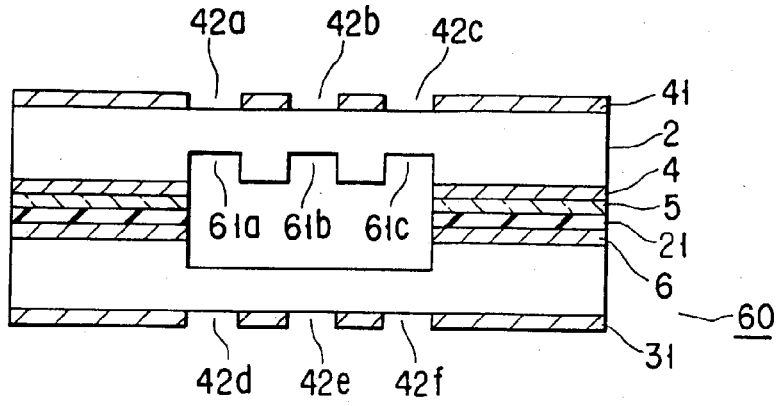

FIG. 11

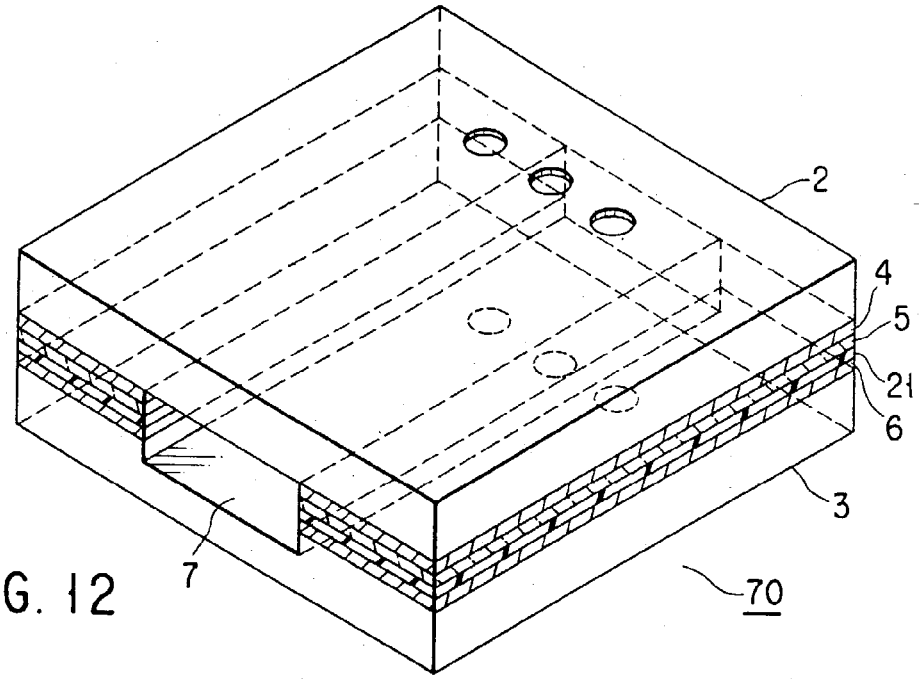

FIG. 12

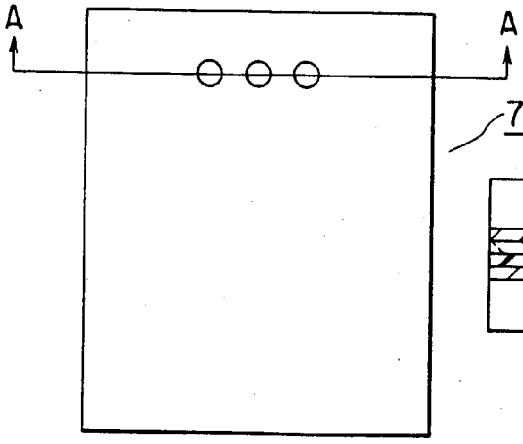

FIG. 13A

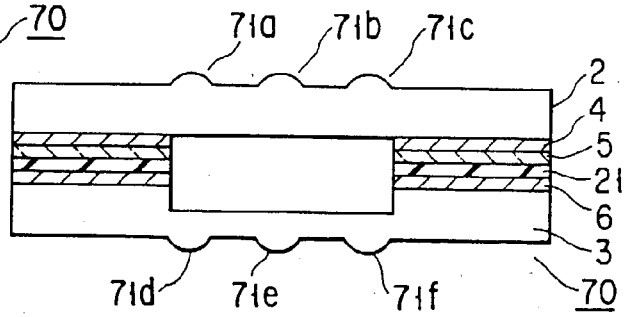

FIG. 13B