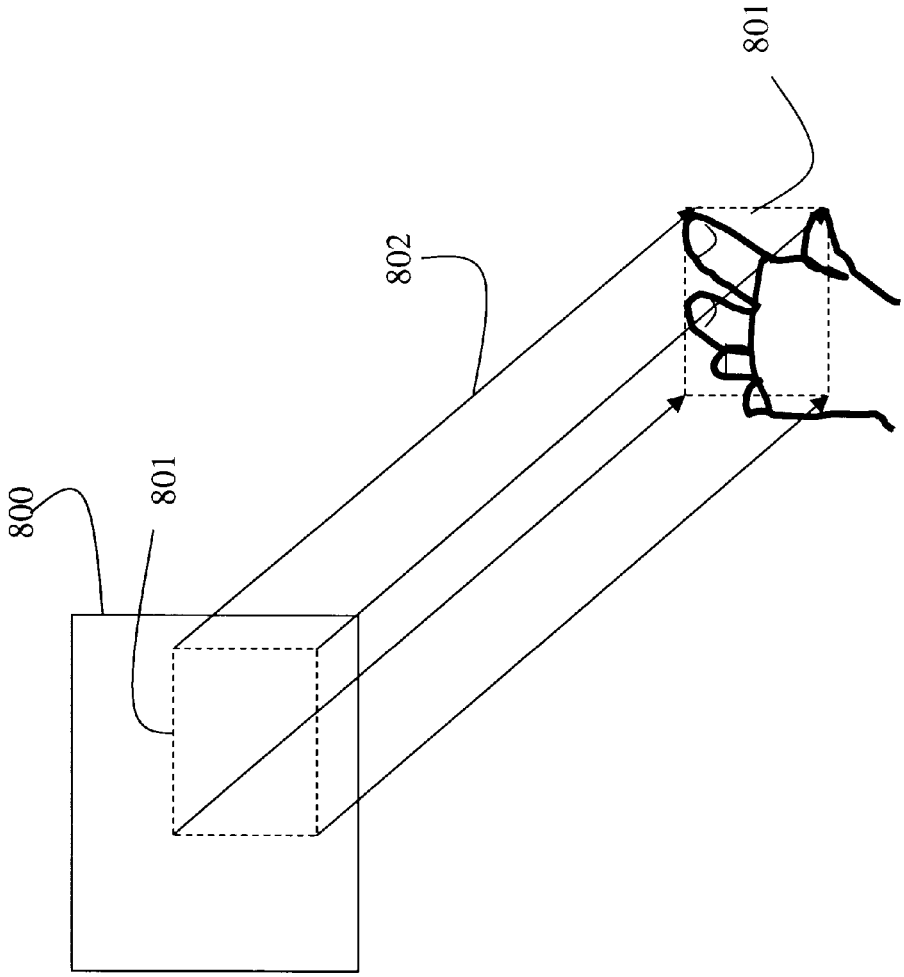

Fig.8