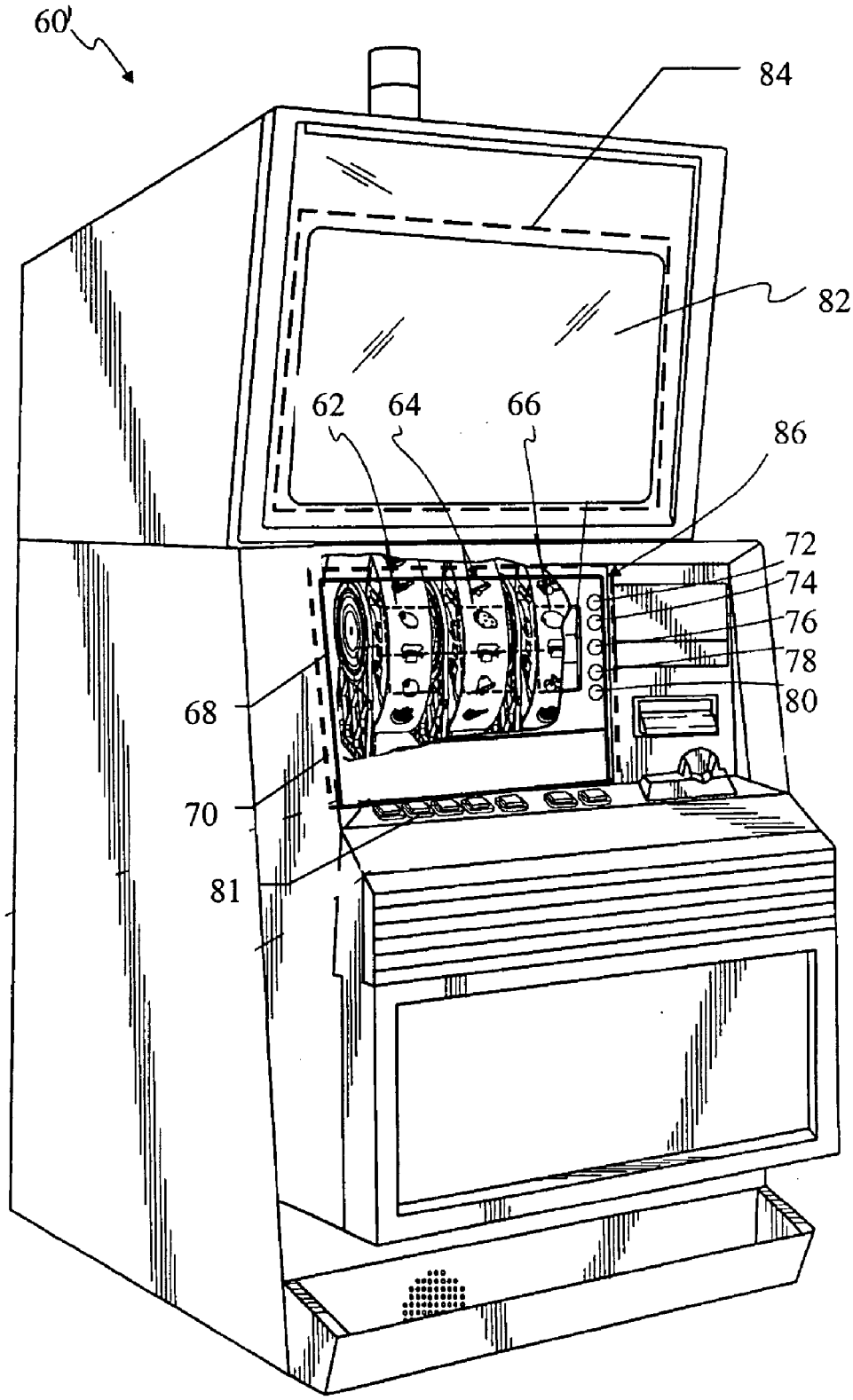FIG. 1E